PROFIL KANAŁU SANITARNEGO
KS-2 cz.1
ul.Zielona
Podziałka 1:100/500

KS-2 cz.1
ul.Zielona
Podziałka 1:100/500

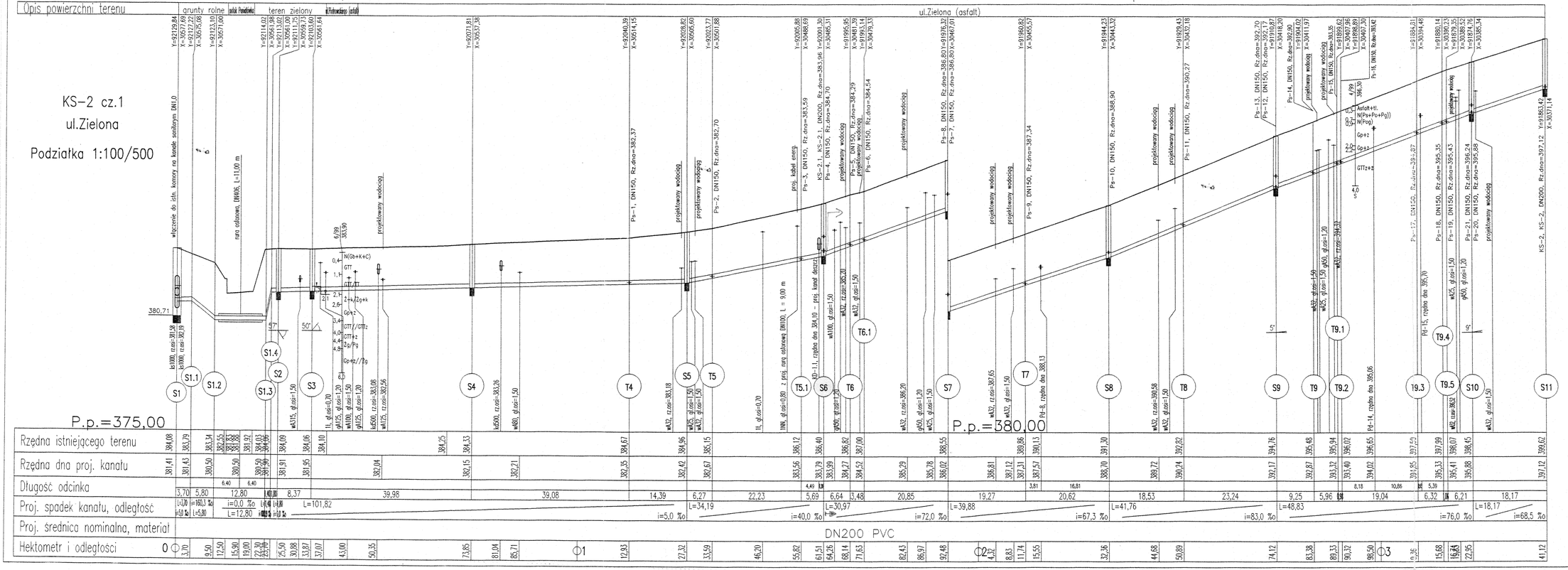

Uwaga:

- Projektowana sieć wodociągowa, deszczowa i kabel el. nie wchodzą w zakres opracowania. Będą realizowane w odrębnym zadaniu inwestycyjnym.
- Wartość rzędnej oraz głębokość osi istniejącej instalacji (np. eNN, gł.osi=0,90) podano w przybliżeniu.
- Spięcie z istniejącą siecią oraz spadki projektowanych sieci dostosować w trakcie realizacji
- Lokalizację węzłów podano w układzie współrzędnych posiadających odniesienie do państwowego układu geodezyjnego.

Oznaczenia:

(7)	nazwa studni kanalizacyjnej
dh=0,55	kaskada (różnica Hod-Hog)

Długość wszystkich przewodów: 341,1[m]

L.p.	Nazwa	Długość [m]
1	KS-2 – DN200 PVC	341,1

BPBK sp.zoo 52-010 Wrocław ul.Obelska 11/19	Nr rej. S11-5/2001
	Nr arch.
Obiekt: Aktywizacja gospodarcza obszaru Poniatowa – kolektor kanalizacji sanitarnej Poniatów II Wetbrzych – Etap III	
Tytuł rys.: Profil kanału sanitarnego KS-2 cz.1 – ul.Zielona	Skala: 1:100/500
Stadium: PB+PW	Nr rys.: 20

Branża:	technologiczna	Nr uprawnień	Data	Podpis
Projektant:	mgr inż.Liliana Szatańska	41/84/WBPP	01.2004	
Asystent:	mgr inż.Paweł Szymecki		01.2004	
Sprawdzający:	mgr inż.Stanisław Gdula	391/71/WR	01.2004	

Opis powierzchni terenu

KS-2 cz.2

ul.Zielona

Podziałka 1:100/500

ul.Zielona (asfalt)

ul.R.Burczykowskich

P.p.=395,00

P.p.=405,00

Rzędna istniejącego terenu	399,62 / 399,96 / 397,12 / 397,41 / 397,74 / 398,07 / 398,87 / 399,08 / 399,26 / 399,60 / 400,19 / 400,64 / 401,49 / 402,23 / 402,44 / 402,88 / 402,74 / 403,28 / 403,66 / 403,90 / 404,52 / 405,72 / 406,30 / 406,76 / 407,51 / 407,83 / 408,28 / 409,28 / 409,87 / 410,28 / 410,56 / 411,49 / 411,80 / 412,20 / 412,51 / 413,07 / 413,32 / 413,59 / 415,37 / 415,89 / 416,65 / 416,71 / 417,89 / 418,04 / 418,17 / 418,45 / 418,65 / 418,81 / 419,18 / 419,48 / 419,50
Długość odcinka	4,48 / 10,14 / 12,18 / 6,10 / 14,26 / 7,02 / 13,06 / 11,26 / 6,92 / 8,31 / 7,21 / 7,26 / 13,90 / 4,93 / 6,88 / 8,35 / 3,52 / 16,09 / 11,78 / 26,27 / 6,37 / 6,05 / 20,43 / 20,63 / 19,03 / 32,83 / 13,20 / 17,76
Proj. spadek kanału, odległość	L=94,72 i=65,0 ‰ / L=33,30 i=86,0 ‰ / L=34,84 i=90,0 ‰ / L=38,05 i=85,0 ‰ / L=32,85 i=87,0 ‰ / L=40,66 i=62,0 ‰ / L=46,02 i=28,0 ‰ / L=17,76 i=20,0 ‰
Proj. średnica nominalna, materiał	DN200 PVC
Hektometr i odległości	41,12 / 45,60 / 50,65 / 55,74 / 67,92 / 71,30 / 74,02 / 79,23 / 86,28 / 95,30 / 4 / 8,36 / 19,62 / 22,89 / 26,54 / 37,54 / 39,84 / 40,27 / 43,65 / 50,32 / 64,22 / 69,15 / 76,02 / 84,37 / 87,90 / 92,88 / 5 / 3,99 / 10,96 / 15,77 / 19,96 / 30,03 / 33,61 / 38,39 / 42,84 / 48,40 / 51,34 / 54,46 / 74,89 / 83,23 / 95,52 / 99,62 / 99,30 / 6 / 15,55 / 20,75 / 25,38 / 34,96 / 42,05 / 48,38 / 55,68 / 61,58 / 64,60 / 69,95 / 76,59 / 79,34

PROFIL KANAŁU SANITARNEGO
KS-2 cz.2
ul.Zielona

Podziałka 1:100/500

Uwaga:

- Projektowana sieć wodociągowa, deszczowa i kabel el. nie wchodzą w zakres opracowania. Będą realizowane w odrębnym zadaniu inwestycyjnym.
- Wartość rzędnej oraz głębokość osi istniejącej instalacji (np. eNN, gł.osi=0,90) podano w przybliżeniu.
- Spięcie z istniejącą siecią oraz spadki projektowanych sieci dostosować w trakcie realizacji
- Lokalizację węzłów podano w układzie współrzędnych posiadających odniesienie do państwowego układu geodezyjnego.

Oznaczenia:

(7) nazwa studni kanalizacyjnej

dh=0,55 kaskada (różnica Hod–Hog)

Długość wszystkich przewodów: 338,2 [m]

L.p.	Nazwa	Długość [m]
1	KS-2 – DN200 PVC	338,2

BPBK sp.zoo 52-010 Wrocław ul.Opolska 11/19			Nr rej. S11-5/2001	
Obiekt: Aktywizacja gospodarcza obszaru kolektor kanalizacji sanitarnej Poniatów II			Nr arch. Poniatowa – Wałbrzych – Etap III	
Tytuł rys. Profil kanału sanitarnego KS-2 cz.2 – ul.Zielona			Skala: 1:100/500	
Stadium: PB+PW			Nr rys. 21	
Branża: technologiczna	Nr uprawnień	Data	Podpis	
Projektant: mgr inż.Liliana Szatańska	41/84/WBPP	01.2004		
Asystent: mgr inż.Paweł Szymecki		01.2004	Szymecki	
Sprawdzający: mgr inż.Stanisław Gdula	391/71/WR	01.2004		

PROFIL KANAŁU SANITARNEGO
KS-2.1 cz.1
ul.Beskidzka
Podziałka 1:100/500

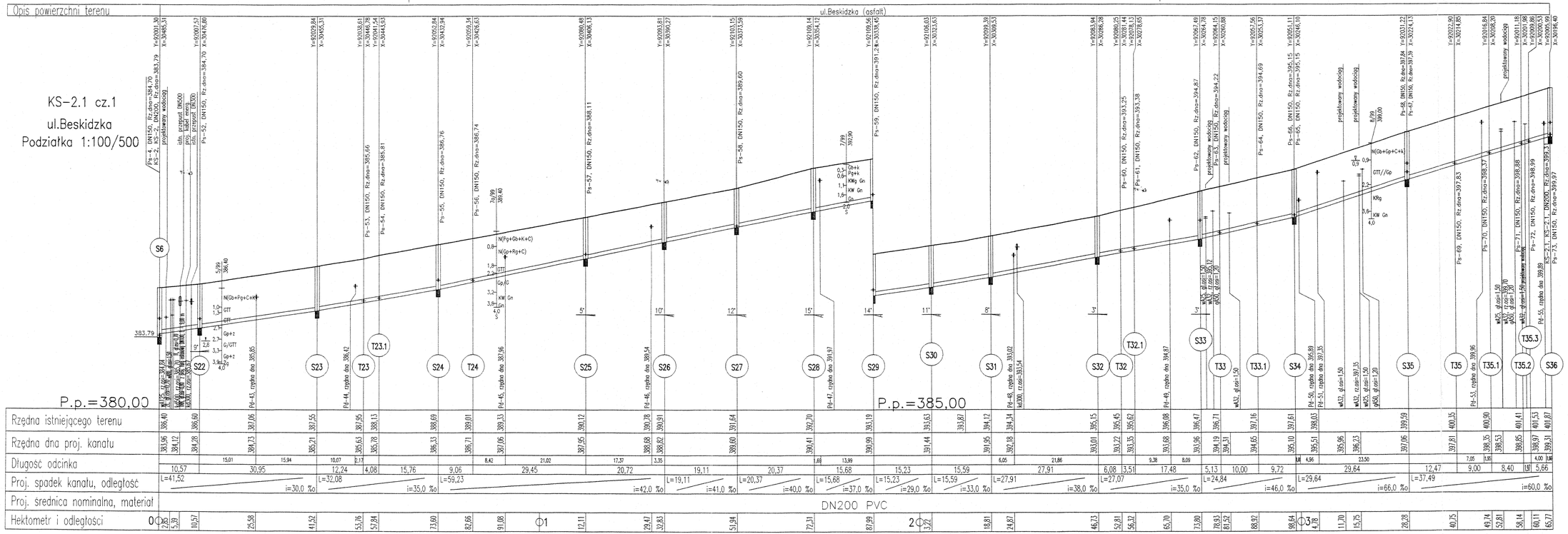

Uwaga:

- Projektowana sieć wodociągowa, deszczowa i kabel el. nie wchodzą w zakres opracowania. Będą realizowane w odrębnym zadaniu inwestycyjnym.
- Wartość rzędnej oraz głębokość osi istniejącej instalacji (np. eNN, gł.osi=0,90) podano w przybliżeniu.
- Spięcie z istniejącą siecią oraz spadki projektowanych sieci dostosować w trakcie realizacji
- Lokalizację węzłów podano w układzie współrzędnych posiadających odniesienie do państwowego układu geodezyjnego.

Oznaczenia:

(7) nazwa studni kanalizacyjnej

dh=0,55 kaskada (różnica Hod-Hog)

Długość wszystkich przewodów: 365,8 [m]

L.p.	Nazwa	Długość [m]
1	KS-2.1 – DN200 PVC	365,8

BPBK sp.zoo 52-010 Wrocław ul.Opolska 11/19	Nr rej. S11-5/2001		
	Nr arch.		
Obiekt: Aktywizacja gospodarcza obszaru kolektor kanalizacji sanitarnej Poniatów II	Poniatowo – Wałbrzych – Etap III		
Tytuł rys.: Profil kanału sanitarnego KS-2.1 cz.1 – ul.Beskidzka	Skala: 1:100/500		
Stadium: PB+PW	Nr rys. 22		
Branża: technologiczna	Nr uprawnień	Data	Podpis
Projektant: mgr inż.Liliana Szatańska	41/84/WBP	01.2004	
Asystent: mgr inż.Paweł Szymecki		01.2004	
Sprawdzający: mgr inż.Stanisław Gdula	391/71/WR	01.2004	

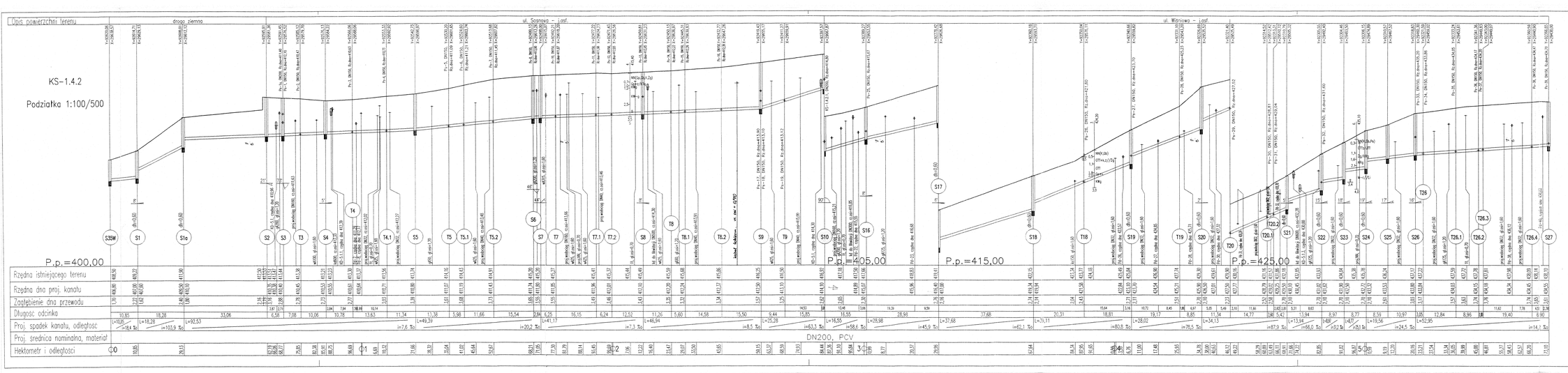

PROFIL KANAŁU SANITARNEGO
KS-1.4.2
UL. SOSNOWA i WIŚNIOWA
Podziałka 1:100/500

Uwaga:

- Projektowana sieć wodociągowa, deszczowa i kabel el. nie wchodzą w zakres opracowania. Będą realizowane w odrębnym zadaniu inwestycyjnym.
- Wartość rzędnej oraz głębokość osi istniejącej instalacji (np. ø40, głębokość 0,90) podano w przybliżeniu.
- Spięcie z istniejącą siecią oraz spadki projektowanych sieci dostosować w trakcie realizacji
- Lokalizację węzłów podano w układzie współrzędnych posiadających odniesienie do państwowego układu geodezyjnego.

Oznaczenia:

7 — nazwa studni kanalizacyjnej

ø40,65 — kaskada (różnica Hod–Hog)

Długość wszystkich przewodów: 573,1[m]

L.p.	Nazwa	Długość [m]
1.	KS-1.4.2 – DN200 PVC	573,1

BPBK sp.zoo Wrocław ul.Opolska 117/19	Nr rej. S11-5/2001 Nr arch.		
Obiekt: Aglomeracja gogołowicko obrzycko, Kanalizacja – kolektor kanalizacji sanitarnej PM-08w - II etap/etap I			
Tytuł rys: Profil kanału sanitarnego KS-1.4.2 ul. Sosnowa i Wiśniowa		Skala:	1:100/500
Obiektowy: PM-PPW		Nr rys:	26
Branża:	technologiczna	Nr sprawozdania:	Data: Podpis:
Projektant:	mgr inż.Joanna Sosnowska	nr. 194/NBP	01.2004
Asystent:	Leszek Fertig		01.2004
Sprawdzający:	mgr inż.Stanisław Głuhs	nr. 211/71/NP	01.2004

PROFIL KANAŁU SANITARNEGO
KS-1.4.2.1 i KS-1.8.4.1
UL. SOSNOWA

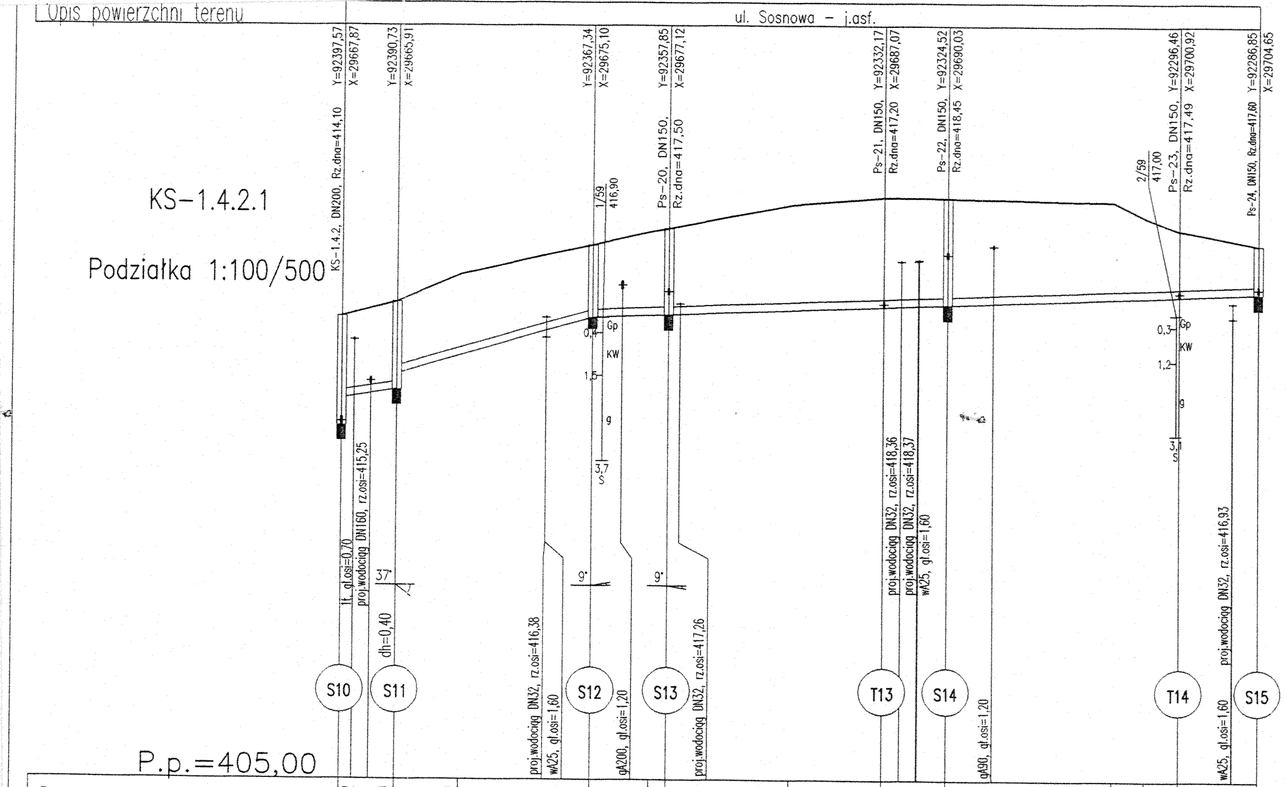

Rzędna istniejącego terenu	416,92	417,30	418,00	418,76	419,10	419,19	419,80	420,00	419,98	419,90	419,50	419,17	418,79
Rzędna dna proj. kanału	414,80	415,04	415,44	416,90	416,97	417,18	417,24	417,47	417,55
Zagłębienie dna przewodu	1,92	2,00	1,60	2,08	1,92	2,14	2,22	2,71	2,73	2,71	2,49	2,06	1,92	1,20
Długość odcinka	7,11	25,13	9,70	27,54	8,20	30,11	10,31
Proj. spadek kanału, odległość	l=7,11 i=33,7 ‰	L=25,13 i=58,1 ‰	L=85,86 i=7,6 ‰
Proj. średnica nominalna, materiał	DN200, PCV
Hektometr i odległości	0	3,77	7,11	26,41	32,24	36,01	41,94	69,49	73,91	77,68	83,73	1	7,79	14,74	18,10

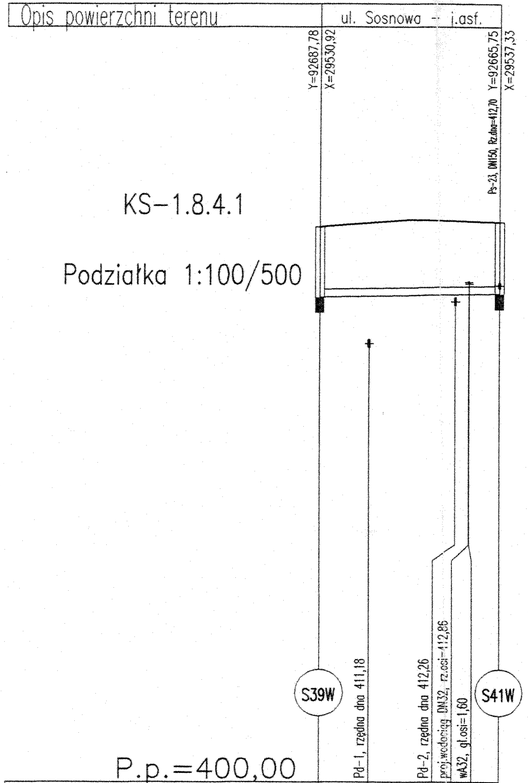

Rzędna istniejącego terenu	414,27	414,38	414,46	414,43	414,40
Rzędna dna proj. kanału	412,47	412,50	412,54	412,56
Zagłębienie dna przewodu	1,80	1,94	1,82
Długość odcinka	6,27	11,05	5,62
	22,95
Proj. spadek kanału, odległość	L=22,95 i=4,0 ‰
Proj. średnica nominalna, materiał	DN200, PCV
Hektometr i odległości	0	6,27	17,33	22,95

Uwaga:

* Projektowana siec wodociągowa, deszczowa i kabel el. nie wchodzą w zakres opracowania. Będą realizowane w odrębnym zadaniu inwestycyjnym.
* Wartość rzędnej oraz głębokość osi istniejącej instalacji (np. eNN, gł.osi=0,90) podano w przybliżeniu.
* Spięcie z istniejącą siecią oraz spadki projektowanych sieci dostosować w trakcie realizacji
* Lokalizację węzłów podano w układzie współrzędnych posiadających odniesienie do państwowego układu geodezyjnego.

Oznaczenia:

(7) nazwa studni kanalizacyjnej

dh=0.55 kaskada (różnica Hod-Hog)

Długość wszystkich przewodów: 141,0 [m]

Lp.	Nazwa	Długość [m]
2	KS-1.8.4.1 - DN200 PVC	22,9
1	KS-1.4.2.1 - DN200 PVC	118,1

BPBK sp.zoo 52-010 Wrocław ul.Opolska 11/19		Nr rej. S11-5/2001	
Obiekt: Aktywizacja gospodarcza obszaru Poniatowa - kolektor kanalizacji sanitarnej Poniatów i Wałbrzych - Etap III		Nr arch.	
Tytuł rys. Profil kanału sanitarnego KS-1.4.2.1 i KS-1.8.4.1 ul. Sosnowa		Skala:	1:100/500
Stadium: PB+PW		Nr rys.	27
Branża: technologiczna	Nr uprawnień	Data	Podpis
Projektant: mgr inż.Lilianna Szatańska	41/84/WBPP	01.2004	
Asystent: Leszek Fertig		01.2004	
Sprawdzający: mgr inż.Stanisław Gdula	391/71/WR	01.2004	

PROFIL KANAŁU SANITARNEGO

KS-1.4.3

UL. WIŚNIOWA

Podziałka 1:100/500

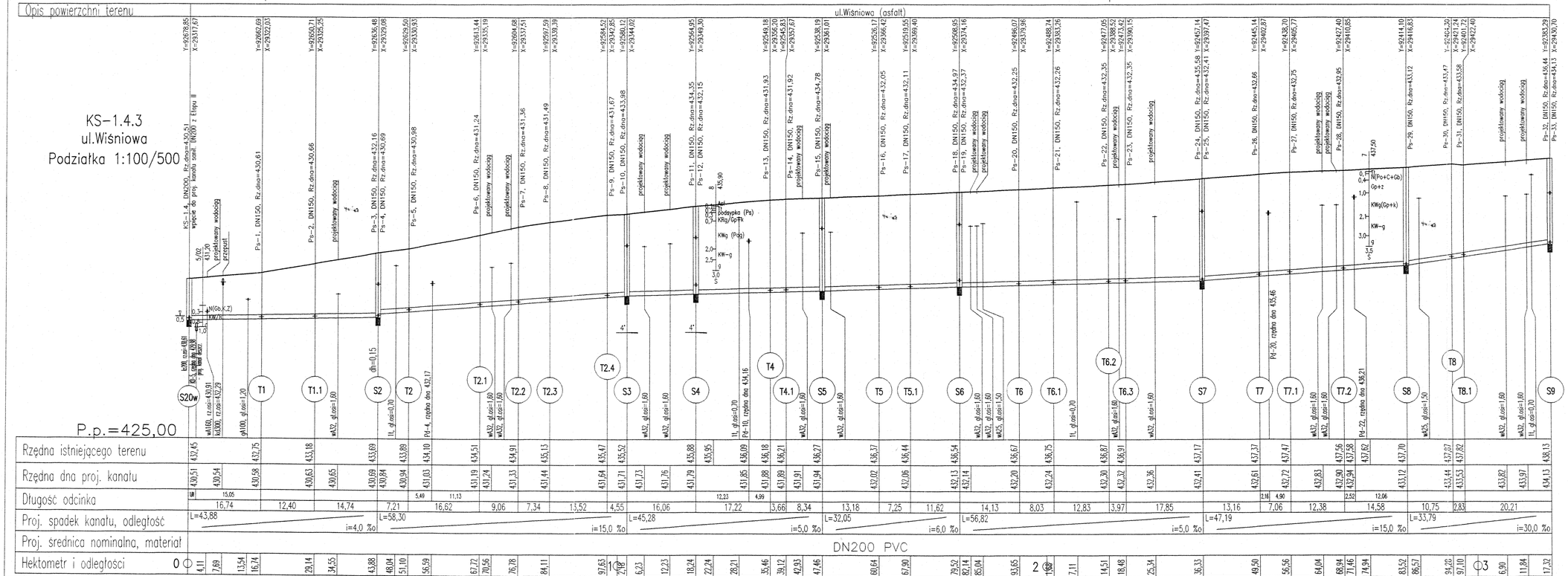

Uwaga:

- Projektowana sieć wodociągowa, deszczowa i kabel el. nie wchodzą w zakres opracowania. Będą realizowane w odrębnym zadaniu inwestycyjnym.
- Wartość rzędnej oraz głębokość osi istniejącej instalacji (np. eNN, gt.osi=0,90) podano w przybliżeniu.
- Spięcie z istniejącą siecią oraz spadki projektowanych sieci dostosować w trakcie realizacji
- Lokalizację węzłów podano w układzie współrzędnych posiadających odniesienie do państwowego układu geodezyjnego.

Oznaczenia:

(7) nazwa studni kanalizacyjnej

dh=0.55 kaskada (różnica Hod–Hog)

Długość wszystkich przewodów: 317,3 [m]

L.p.	Nazwa	Długość [m]
1	KS-1.4.3 – DN200 PVC	317,3

BPBK sp.zoo 52-010 Wrocław ul.Opolska 11/19		Nr rej.: S11-5/2001	
		Nr arch.	
Obiekt: Aktywizacja gospodarcza obszaru kolektor kanalizacji sanitarnej Poniatów II Wałbrzych – Etap III		Poniatowa –	
Tytuł rys.: Profil kanału sanitarnego KS-1.4.3 ul. Wiśniowa		Skala: 1:100/500	
Stadium: PB+PW		Nr rys. 28	
Branża: technologiczna	Nr uprawnień	Data	Podpis
Projektant: mgr inż.Liliana Szatańska	41/84/WBHP	01.2004	
Asystent: mgr inż.Paweł Szymecki		01.2004	Szymecki
Sprawdzający: mgr inż.Stanisław Gdula	391/71/W61	01.2004	

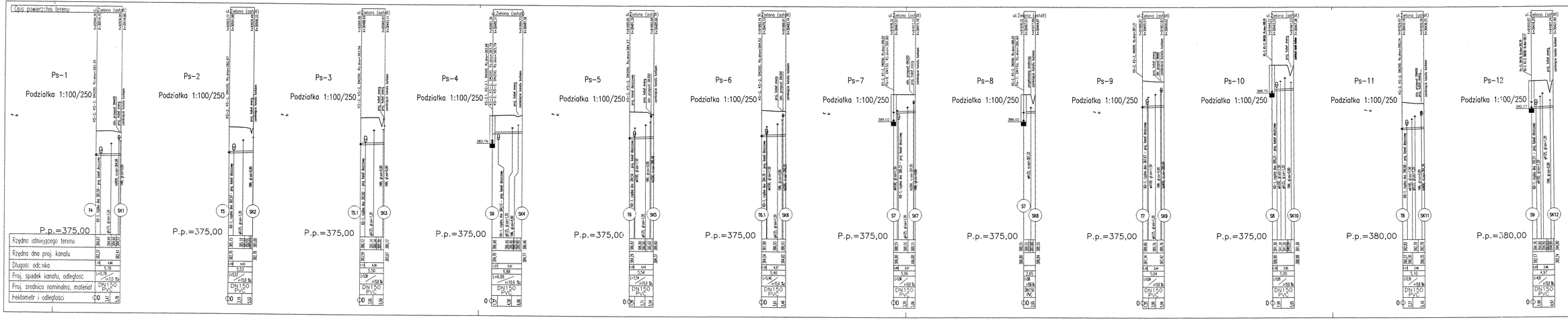

PROFILE PRZYŁĄCZY SANITARNYCH
Ps-1 do Ps-12
(KS-2 UL. ZIELONA)
Podziałka 1:100/250

Uwaga:

- Projektowana sieć wodociągowa, deszczowa i kabel el. nie wchodzą w zakres opracowania.
  Będą realizowane w odrębnym zadaniu inwestycyjnym.
- Wartość rzędnej oraz głębokość osi istniejącej instalacji (np: eNN, gł.osi=0,90) podano w przybliżeniu.
- Spięcie z istniejącą siecią oraz sposób projektowanych sieci dostosować w trakcie realizacji.
- Lokalizacja współrzędnych posiadających odniesienia do państwowego układu geodezyjnego.

Oznaczenia:

(7) nazwa studni kanalizacyjnej

d=63 kaskada (różnica Hod-Hog)

Długość wszystkich przewodów: 62,6 [m]

12	Ps-12 – DN150 PVC	5,0
11	Ps-11 – DN150 PVC	5,1
10	Ps-10 – DN150 PVC	5,5
9	Ps-9 – DN150 PVC	5,0
8	Ps-8 – DN150 PVC	2,7
7	Ps-7 – DN150 PVC	5,1
6	Ps-6 – DN150 PVC	5,5
5	Ps-5 – DN150 PVC	5,5
4	Ps-4 – DN150 PVC	5,8
3	Ps-3 – DN150 PVC	5,5
2	Ps-2 – DN150 PVC	5,5
1	Ps-1 – DN150 PVC	5,8
L.p.	Rodzaj	Długość [m]

BIPSAN Sp. z o.o. 52-200 Siemianice, ul. Ogrodowa 17/19		Nr rys. S11-5/2001	
Obiekt: Kanalizacja grawitacyjna sanitarna przyłączeniowa budynków komunalnych zamieszkałych Pomiędzy Budynkami - Etap III		Nr zlec.	
Nazwa: Profile przyłączy sanitarnych Ps-1 do Ps-12 (KS-2 UL. ZIELONA)		Skala: 1:100/250	
Stadium: PB+PW		Nr rys. 5.1	
Branża: Technologiczna	Nr uprawnień	Data	Podpis
Projektowa: mgr inż.Liliana Siedlecka	L-1/84/WBP	01.2004	
Rysowała: mgr inż.Paweł Szymkow		01.2004	
Sprawdzająca: mgr inż.Sławomir Gałek	SK-71/WBP	01.2004	

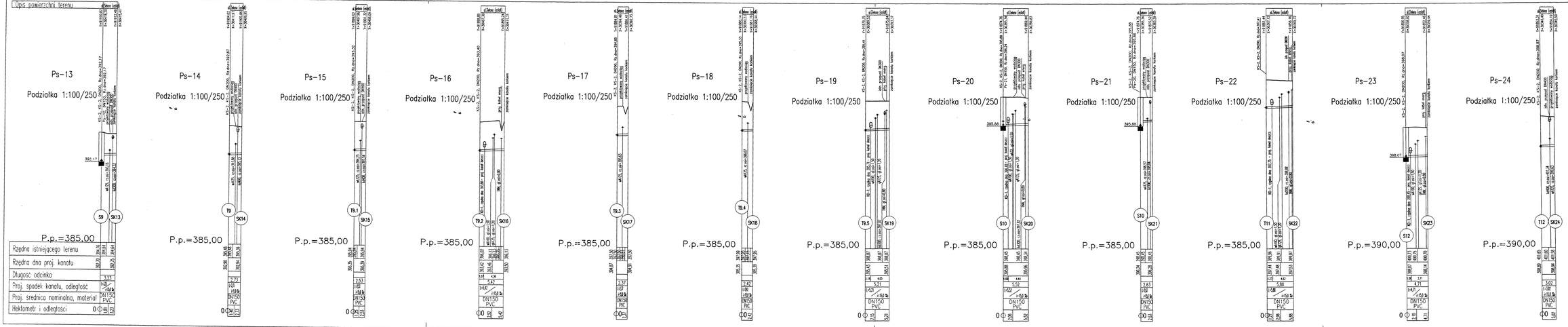

PROFIL PRZYŁĄCZY SANITARNYCH
Ps-13 do Ps-24
(KS-2 UL. ZIELONA)
Podziałka 1:100/250

Uwaga:

- Projektowana sieć wodociągowa, deszczowa i kabel el. nie wchodzą w zakres opracowania. Będą realizowane w odrębnym zadaniu inwestycyjnym.
- Wartość rzędnej oraz głębokość osi istniejącej instalacji (np. sieci, gz dn=0,90) podana w przykrzemiu.
- Spięcie z istniejącą siecią oraz spadki projektowanych sieci dostosować w trakcie realizacji
- Lokalizacja wszystkich podano w układzie współrzędnych pokazujących odnesienie do państwowego układu geodezyjnego.

Oznaczenia:

(7) nazwa studni kanalizacyjnej

dn35 kaskada (różnica Hod-Hog)

Długość wszystkich przewodów: 45,7[m]

Lp.	Nazwa	Długość [m]
12	Ps-24 – DN150 PVC	3,0
11	Ps-23 – DN150 PVC	4,7
10	Ps-22 – DN150 PVC	5,9
9	Ps-21 – DN150 PVC	2,6
8	Ps-20 – DN150 PVC	5,5
7	Ps-19 – DN150 PVC	5,2
6	Ps-18 – DN150 PVC	2,4
5	Ps-17 – DN150 PVC	2,4
4	Ps-16 – DN150 PVC	5,4
3	Ps-15 – DN150 PVC	2,5
2	Ps-14 – DN150 PVC	2,7
1	Ps-13 – DN150 PVC	3,0

BIPBX SPA ZOO
22-00 Zamość ul. Lwowska 13/19
tel/fax: 084/639-41-11/19

Inwestycja: Kanalizacja sanitarna obszaru Kanalizacja sanitarna Hanaliów		Porozwodowa wiejskich - Etap III	
Nazwa: Profil przyłączy sanitarnych Ps-13 do Ps-24 (KS-2 ul. Zielona)		Skala: 1:100/250	
Stadium: PB+PW		Nr rys: 5.4	
Branża: technologiczna	Nr upr/uprawn:	Data:	Podpis:
Projektował: mgr inż.Edwina Szelki-Gaś	Ew.Szelki-Gaś	01.2004	
Sprawdził: mgr inż.Paweł Szelki		01.2004	
Zatwierdzając mgr inż.Stanisław Gaś	Stanisław Gaś	01.2004	

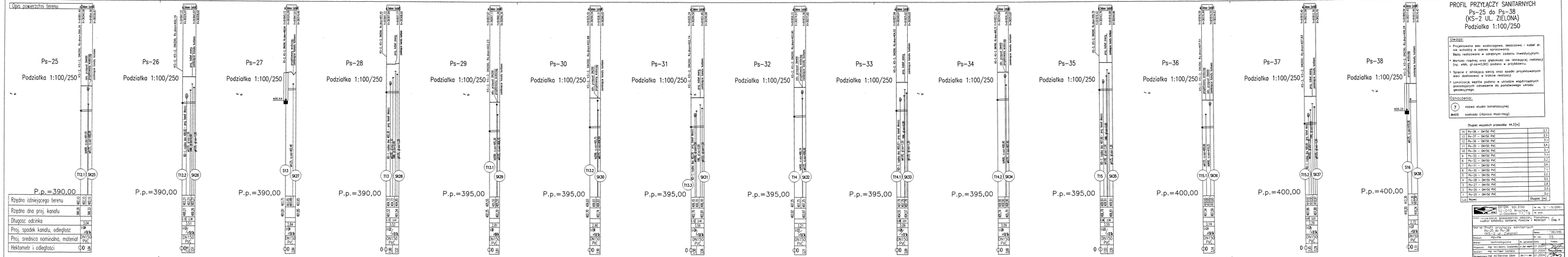

PROFIL PRZYŁĄCZY SANITARNYCH
Ps-25 do Ps-38
(KS-2 UL. ZIELONA)
Podziałka 1:100/250

Uwaga:

- Projektowana sieć wodociągowa, deszczowa i kabel el. nie wchodzą w zakres opracowania. Będą realizowane w odrębnym zadaniu inwestycyjnym.
- Wartości rzędnej oraz głębokości dla istniejącej instalacji (np. elektr. gł.ok=0,90) podano w przykładzie.
- Spisce z istniejącą siecią oraz spadki projektowanych sieci dostosować w trakcie realizacji
- Lokalizację wpustów podano w układzie współrzędnych pozabądzyńskich odnieszenie do pontelwiego układu geodezyjnego.

Oznaczenia:

(7) nazwa studni kanalizacyjnej

d=63 kaskada (różnica Hod-Hog)

Długość wszystkich przewodów: 44,3[m]

14	Ps-38 – DN150 PVC	2,7
13	Ps-37 – DN150 PVC	3,1
12	Ps-36 – DN150 PVC	3,1
11	Ps-35 – DN150 PVC	3,4
10	Ps-34 – DN150 PVC	3,1
9	Ps-33 – DN150 PVC	3,1
8	Ps-32 – DN150 PVC	3,2
7	Ps-31 – DN150 PVC	2,8
6	Ps-30 – DN150 PVC	2,9
5	Ps-29 – DN150 PVC	2,6
4	Ps-28 – DN150 PVC	3,5
3	Ps-27 – DN150 PVC	2,8
2	Ps-26 – DN150 PVC	3,1
1	Ps-25 – DN150 PVC	3,0
L.p.	Nowa	Długość [m]

BIPBK sp. z o.o.
ul. Ciepłownicza 2
53-010 Wrocław
tel. (0-prefiks) 71 / 79 ...

Inwestor: Gmina Miejska Jelenia Góra, Plac Ratuszowy 1, 58-506 Jelenia Góra

Obiekt: Budowa sieci kanalizacji sanitarnej – Etap II

Tytuł: Profil przyłączy sanitarnych Ps-25 do Ps-38 (KS-2 ul. Zielona)

Skala: 1:100/250

Nr rys.: 03.

Stadium: PB

Branża: PB

Data: Styczeń 2004

Projektował: mgr inż. Marek Szymkiewicz — Nr upr. ... — data: 01.2004

Rysował: mgr inż. Paweł Szymkiewicz — Nr upr. ... — data: 01.2004

Sprawdzał: mgr inż. Stanisław Gałek — Nr upr. ... — data: 01.2004

PROFIL PRZYŁĄCZY SANITARNYCH
Ps-39 do Ps-51
(KS-2 UL. ZIELONA)
Podziałka 1:100/250

Uwaga:

* Projektowana sieć wodociągowa, deszczowa i kabel el. nie wchodzą w zakres opracowania. Będą realizowane w odrębnym zadaniu inwestycyjnym.
* Wartość rzędnej oraz głębokość osi istniejącej instalacji (np. eNN, gł.osi=0,90) podano w przybliżeniu.
* Spięcie z istniejącą siecią oraz spadki projektowanych sieci dostosować w trakcie realizacji
* Lokalizację węzłów podano w układzie współrzędnych posiadających odniesienie do państwowego układu geodezyjnego.

Oznaczenia:

(7) nazwa studni kanalizacyjnej

dh=0.55 kaskada (różnica Hod–Hog)

Długość wszystkich przewodów: 43,8 [m]

L.p.	Nazwa	Długość [m]
13	Ps-51 – DN150 PVC	6,9
12	Ps-50 – DN150 PVC	3,6
11	Ps-49 – DN150 PVC	3,5
10	Ps-48 – DN150 PVC	2,7
9	Ps-47 – DN150 PVC	3,4
8	Ps-46 – DN150 PVC	3,2
7	Ps-45 – DN150 PVC	2.8
6	Ps-44 – DN150 PVC	2,7
5	Ps-43 – DN150 PVC	3,0
4	Ps-42 – DN150 PVC	3,0
3	Ps-41 – DN150 PVC	3,1
2	Ps-40 – DN150 PVC	3,1
1	Ps-39 – DN150 PVC	2,7

BPBK sp.zoo 52-010 Wrocław ul.Opolska 11/19		Nr rej. S11-5/2001	
		Nr arch.	
Obiekt: Aktywizacja gospodarcza obszaru Poniatowa – kolektor kanalizacji sanitarnej Poniatów II Wałbrzych – Etap III			
Tytuł rys. Profil przyłączy sanitarnych Ps-39 do Ps-51 (KS-2 ul. Zielona)		Skala:	1:100/250
Stadium: PB+PW		Nr rys.	56
Branża: technologiczna	Nr uprawnień	Data	Podpis
Projektant: mgr inż.Lilianna Szatańska	41/84/WBPP	01.2004	
Asystent: mgr inż.Paweł Szymecki		01.2004	Szymecki
Sprawdzający: mgr inż.Stanisław Cduła	391/71/WR	01.2004	

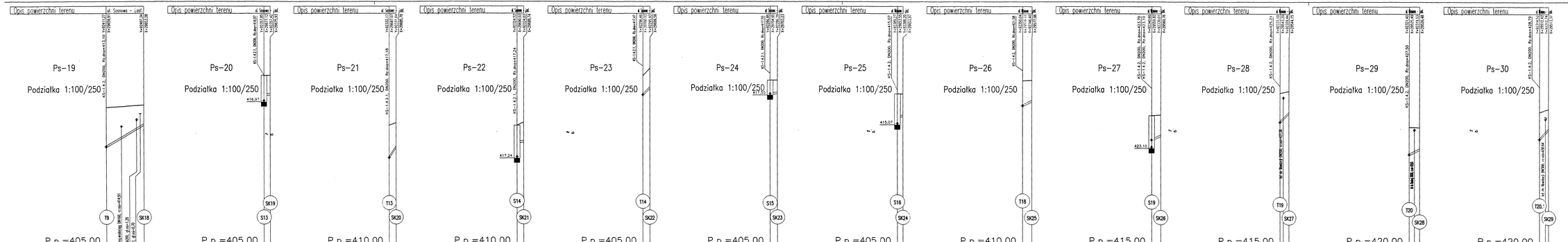

PROFIL PRZYŁĄCZY SANITARNYCH
Ps-19 do Ps-30
(KS-1.4.2 UL. SOSNOWA i WIŚNIOWA)
Podziałka 1:100/250

Uwaga:

- Projektowana sieć wodociągowa, deszczowa i kabel el. nie wchodzą w zakres opracowania. Będą realizowane w odrębnym zadaniu inwestycyjnym.
- Wartość rzędnej oraz głębokość osi istniejącej instalacji (np. ehN, gł.osi=0,90) podano w przybliżeniu.
- Spięcie z istniejącą siecią oraz spadki projektowanych sieci dostosować w trakcie realizacji
- Lokalizację węzłów podano w układzie współrzędnych posiadających odniesienie do państwowego układu geodezyjnego.

Oznaczenia:

(7) nazwa studni kanalizacyjnej

⊥=0,55 kaskada (różnica Hod–Hog)

Długość wszystkich przewodów: 25,8 [m]

Lp.	Nazwa	Długość [m]
12	Ps-30 – DN150 PVC	2,0
11	Ps-29 – DN150 PVC	2,1
10	Ps-28 – DN150 PVC	1,9
9	Ps-27 – DN150 PVC	1,9
8	Ps-26 – DN150 PVC	1,9
7	Ps-25 – DN150 PVC	1,2
6	Ps-24 – DN150 PVC	1,5
5	Ps-23 – DN150 PVC	1,5
4	Ps-22 – DN150 PVC	1,4
3	Ps-21 – DN150 PVC	1,5
2	Ps-20 – DN150 PVC	1,3
1	Ps-19 – DN150 PVC	7,7

BIPROSK S.C. tel. 71-20-00
52-010 Wrocław
ul. Opolska 11/19

Temat: Inżynieria gospodarcza obszaru Południowego Kołobrzegu - kanalizacja sanitarna; Porządek I Rolbrzych - Etap II

Tytuł: Profil przyłączy sanitarnych Ps-19 do Ps-30 (KS-1.4.2 ul. Sosnowa i Wiśniowa)

Stadium:	PB+PW	Skala:	1:100/250
		Nr rys.	E5
Wzmocnienie gruzem		Nr zamiaru	
Projektant: mgr inż.Joanna Sosnowska		Data:	Podpis:
		01.06.1999	
Rysował: Leszek Fertig		01.2001	
Sprawdzający: mgr inż.Stanisław Głuch		01.2001	

Nr rej. S11-5/2001

Nr zam.

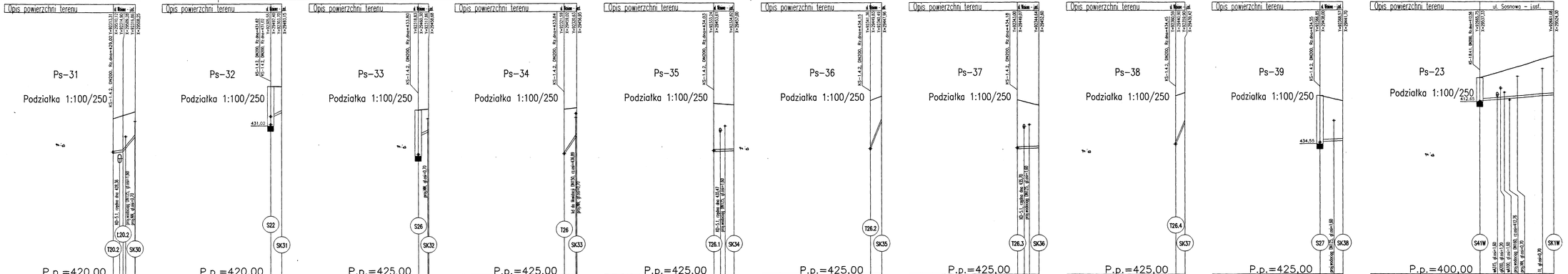

PROFIL PRZYŁĄCZY SANITARNYCH
Ps-31 do Ps-39
(KS-1.4.2 UL. WIŚNIOWA)
ORAZ Ps-23
(KS-1.8.4.1 UL. SOSNOWA)
Podziałka 1:100/250

Uwaga:

- Projektowana sieć wodociągowa, deszczowa i kabel el. nie wchodzą w zakres opracowania. Będą realizowane w odrębnym zadaniu inwestycyjnym.
- Wartość rzędnej oraz głębokość osi istniejącej instalacji (np. elektr. gł.dos=0,90) podano w przybliżeniu.
- Spięcie z istniejącą siecią oraz spadki projektowanych sieci dostosować w trakcie realizacji
- Lokalizacje węzłów podano w układzie współrzędnych posiadających odniesienie do państwowego układu geodezyjnego.

Oznaczenia:

(7) nazwa studni kanalizacyjnej

dh=1,35 kaskada (różnica Hod-Hog)

Długość wszystkich przewodów: 39,4 [m]

Lp.	Nazwa	Długość [m]
10	Ps-23 - DN150 PVC	13,8
9	Ps-39 - DN150 PVC	4,1
8	Ps-38 - DN150 PVC	1,6
7	Ps-37 - DN150 PVC	3,9
6	Ps-36 - DN150 PVC	2,1
5	Ps-35 - DN150 PVC	3,7
4	Ps-34 - DN150 PVC	2,3
3	Ps-33 - DN150 PVC	1,9
2	Ps-32 - DN150 PVC	2,0
1	Ps-31 - DN150 PVC	4,0

BPBK SP-ZOO S2-010 Wrocław ul.Opolska 11/19		Nr rej. S11-5/2001	Nr arch.
Obiekt: Działalność gospodarcza obszaru Parlelowa kolektor kanalizacji sanitarnej Fontelle w Wałbrzych - Etap III			
Tytuł rys.: Profil przyłączy sanitarnych Ps-31 do Ps-39 (KS-1.4.2 ul. Wiśniowa) oraz Ps-23 (KS-1.8.4.1 ul. Sosnowa)		Skala: 1:100/250	Nr rys. 66
Stadium: PB+PW			
Branża: technologiczna	Nr uprawnień	Data	Podpis
Projektant: mgr inż.Ilona Sadowska	r.r.m/wpis 1/1	01.2004	
Rysował: Leszek Fertig		01.2004	
Sprawdzający: mgr inż.Stanisław Gburs	361/71/WK	01.2004	

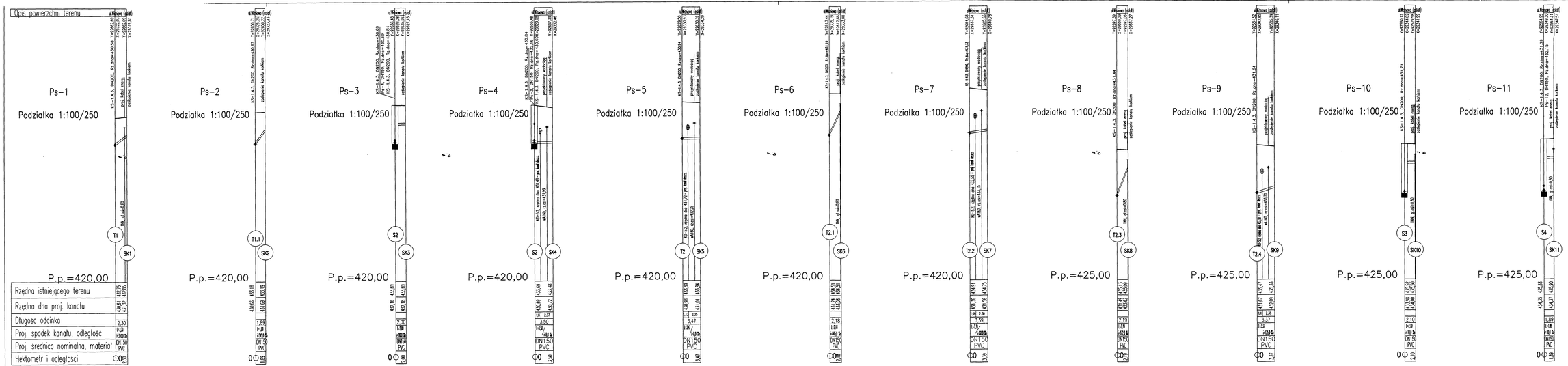

PROFIL PRZYŁĄCZY SANITARNYCH
Ps-1 do Ps-11
(KS-1.4.3 UL. WIŚNIOWA)
Podziałka 1:100/250

Uwaga:

- Projektowana sieć wodociągowa, deszczowa i kabel el. nie wchodzą w zakres opracowania.
  Będą realizowane w odrębnym zadaniu inwestycyjnym.
- Wartość rzędnej oraz głębokość osi istniejącej instalacji (np. ehk, gt.osi=0,90) podano w przybliżeniu.
- Spięcie z istniejącą siecią oraz spadki projektowanych sieci dostosować w trakcie realizacji.
- Lokalizację węzłów podano w układzie współrzędnych posiadających odniesienie do państwowego układu geodezyjnego.

Oznaczenia:

(7) nazwa studni kanalizacyjnej

dh=0,55 kaskada (różnica Hod–Hog)

Długość wszystkich przewodów: 28,3[m]

Lp.	Nazwa	Długość [m]
11	Ps-11 – DN150 PVC	1,9
10	Ps-10 – DN150 PVC	2,1
9	Ps-9 – DN150 PVC	3,4
8	Ps-8 – DN150 PVC	2,2
7	Ps-7 – DN150 PVC	3,4
6	Ps-6 – DN150 PVC	2,2
5	Ps-5 – DN150 PVC	3,5
4	Ps-4 – DN150 PVC	3,5
3	Ps-3 – DN150 PVC	2,0
2	Ps-2 – DN150 PVC	1,9
1	Ps-1 – DN150 PVC	2,3

BPBK sp.zoo 52-010 Wrocław ul.Opolska 11/19		Nr rej. S11-5/2001	
Obiekt: Zagospodarowanie gospodarczej obszaru Poniatowa – kolektor kanalizacji sanitarnej Poniatów II Nabrzeżych – Etap III			
Tytuł rys. Profil przyłączy sanitarnych Ps-1 do Ps-11 (KS-1.4.3 ul. Wiśniowa)		Skala: 1:100/250	
Stadium: PB+PW		Nr rys. 67	
Branża: technologiczna	Nr uprawnień	Data	Podpis
Projektował: mgr inż.Marek Szatałko	41/Wr/wgm	01.2004	
Rysował: mgr inż.Paweł Szymeck		01.2004	
Sprawdzający: mgr inż.Stanisław Gdula	39/71/wh	01.2004	

Opis powierzchni terenu

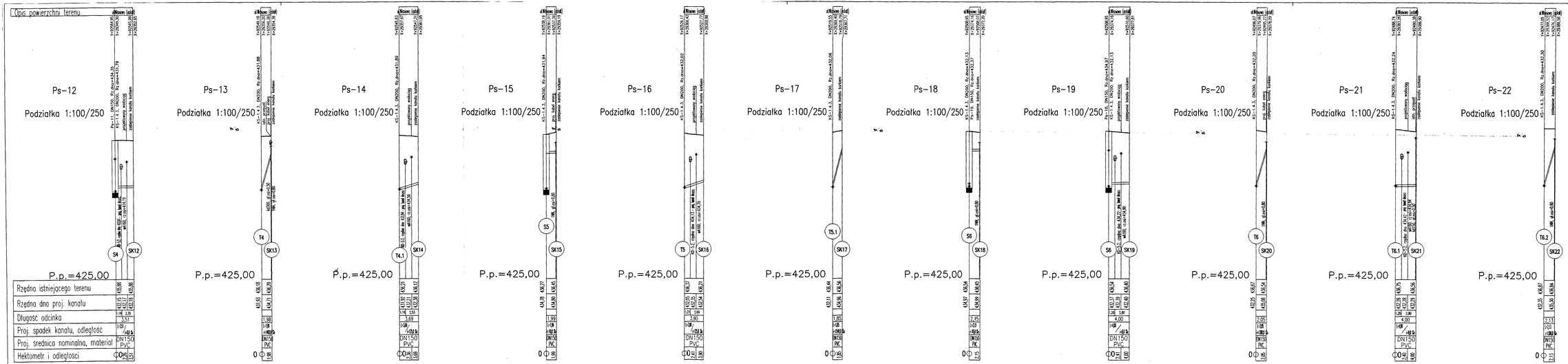

PROFIL PRZYŁĄCZY SANITARNYCH
Ps-12 do Ps-22
(KS-1.4.3 UL. WIŚNIOWA)
Podziałka 1:100/250

Uwaga:

- Projektowana sieć wodociągowa, deszczowa i kabel el. nie wchodzą w zakres opracowania. Będą realizowane w odrębnym zadaniu inwestycyjnym.
- Wartość rzędnej oraz głębokość osi istniejącej instalacji (np. eNN, gł.osi=0,90) podano w przybliżeniu.
- Spiesze z istniejącej siecią oraz spodki projektowanych sieci dostosować w trakcie realizacji.
- Lokalizację węzłów podano w układzie współrzędnych posiadających odniesienie do państwowego układu geodezyjnego.

Oznaczenia:

(7) nazwa studni kanalizacyjnej

dh=0,55 kaskada (różnica Hod-Hog)

Długość wszystkich przewodów 31.3[m]

Lp.	Nazwa	Długość [m]
11	Ps-22 - DN150 PVC	2,1
10	Ps-21 - DN150 PVC	4,0
9	Ps-20 - DN150 PVC	2,1
8	Ps-19 - DN150 PVC	4,0
7	Ps-18 - DN150 PVC	2,1
6	Ps-17 - DN150 PVC	1,9
5	Ps-16 - DN150 PVC	3,9
4	Ps-15 - DN150 PVC	2,0
3	Ps-14 - DN150 PVC	3,7
2	Ps-13 - DN150 PVC	2,0
1	Ps-12 - DN150 PVC	3,5

	BPBK SP.ZOO 52-010 Wrocław ul.Oporska 11/19	Nr rej. S11-5/2001	
Zlecenie	Budowa sieci ogólnospłatnej obejmującej Powiatową kolektor kanalizacji sanitarnej Powiatów II Wałbrzych - Etap III	Nr arch.	
Tytuł rys.	Profil przyłączy sanitarnych Ps-12 do Ps-22 (KS-1.4.3 ul. Wiśniowa)	Skala:	1:100/250
Obiekt:	PB3-1*16	Nr rys.	68
Branża:	technologiczna	Nr uprawnień / Data	Podpis
Projektant:	mgr inż.Bożena Sobańska	K/BA/WBP 01.2004	
Rysował:	mgr inż.Paweł Szymachi	01.2004	
Sprawdzający:	mgr inż.Stanisław Gałuli	361/71/WI 01.2004	

PROFIL KSNAŁU SANITARNEGO
Ps-23 do Ps-33
(KS-1.4.3 UL. WIŚNIOWA)
Podziałka 1:100/250

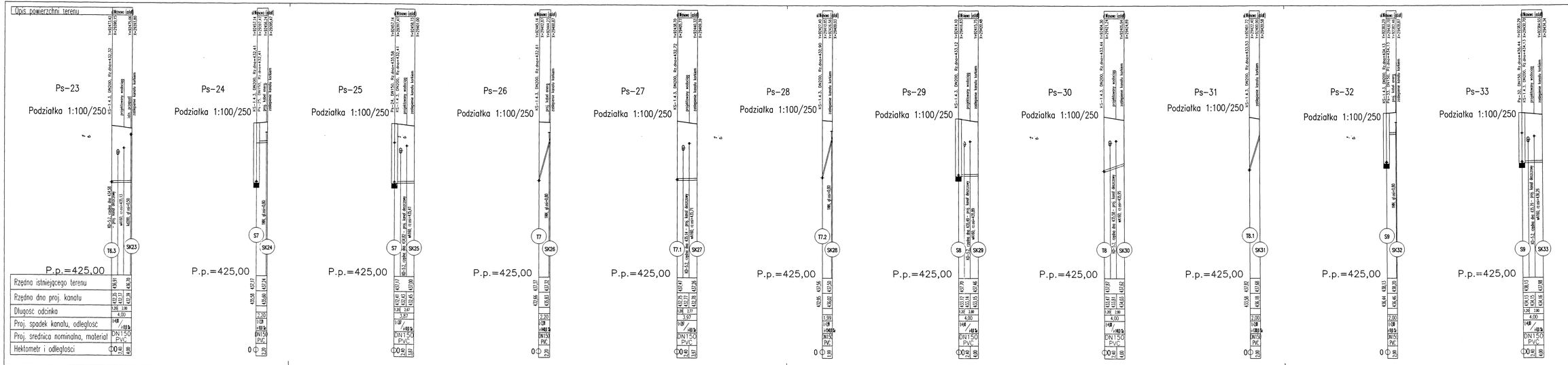

Uwaga:

- Projektowana sieć wodociągowa, deszczowa i kabel el. nie wchodzą w zakres opracowania.
  Będą realizowane w odrębnym zadaniu inwestycyjnym.
- Wartość rzędnej oraz głębokość osi istniejącej instalacji (np. eNN, gł.osi=0,90) podano w przybliżeniu.
- Spięcie z istniejącą siecią oraz spadki projektowanych sieci dostosować w trakcie realizacji
- Lokalizacja wpustów podano w układzie współrzędnych posiadających odniesienie do państwowego układu geodezyjnego.

Oznaczenia:

(7) nazwa studni kanalizacyjnej

ø=0,35 kaskada (różnica Hod-Hog)

Długość wszystkich przewodów: 34,2 [m]

Lp.	Nazwa	Długość [m]
11	Ps-33 – DN150 PVC	4,0
10	Ps-32 – DN150 PVC	2,0
9	Ps-31 – DN150 PVC	2,0
8	Ps-30 – DN150 PVC	4,0
7	Ps-29 – DN150 PVC	4,0
6	Ps-28 – DN150 PVC	2,0
5	Ps-27 – DN150 PVC	4,0
4	Ps-26 – DN150 PVC	2,2
3	Ps-25 – DN150 PVC	3,9
2	Ps-24 – DN150 PVC	2,2
1	Ps-23 – DN150 PVC	4,0

BIPEK sp.zo.o. 52-010 Wrocław ul.Opolska 11 1b	Nr rej. S11-5/2001 Nr pecz.
Obiekt: Aglomeracja gospodarcza obszaru Porębskiego – kolektor kanalizacji sanitarnej Parowów I Rybarzych – Etap III	
Tytuł rys: Profil przyłączy sanitarnych Ps-23 do Ps-33 (KS-1.4.3 ul. Wiśniowa)	Skala: 1:100/250
Stadium: PB+PW	Nr rys. 69
Branża: technologiczna	Nr upr.osób: Data: Podpis:
Projektant: mgr inż.Liliana Szatańska	st. inż.BBP 01.2004
Rzeczoznawca: mgr inż.Paweł Szymecki	01.2004
Sprawdzający: mgr inż.Stanisław Gałka	sp. - 71. upr. 01.2004

STUDZIENKA REWIZYJNA Ø1200

PRZEKRÓJ A-A

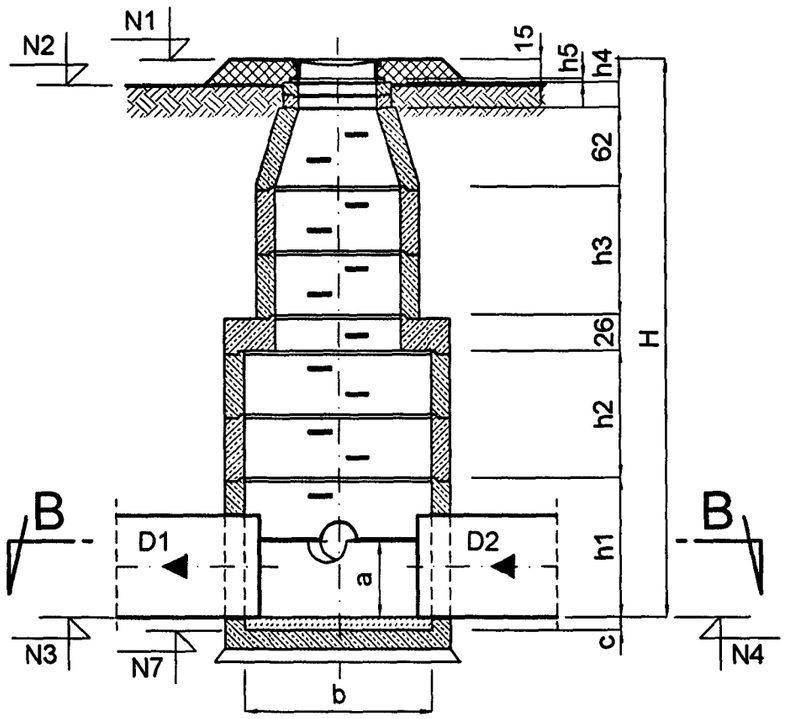

PRZEKRÓJ C-C

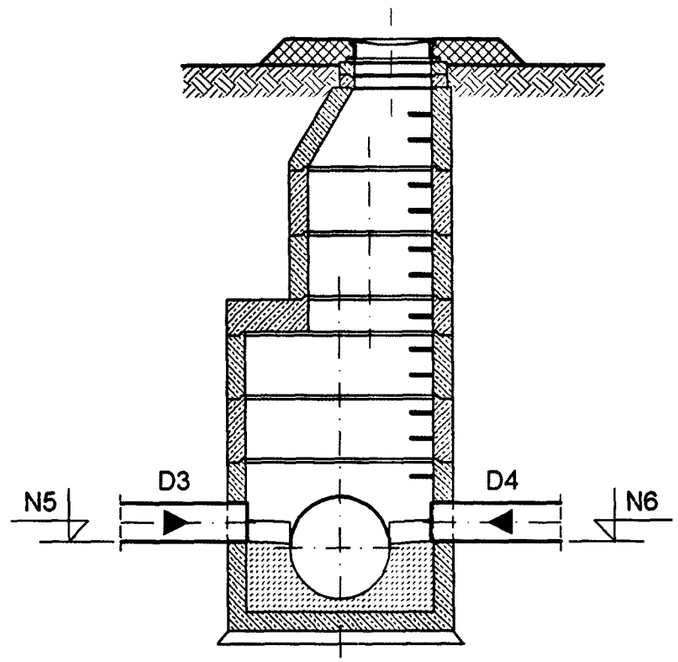

PRZEKRÓJ B-B

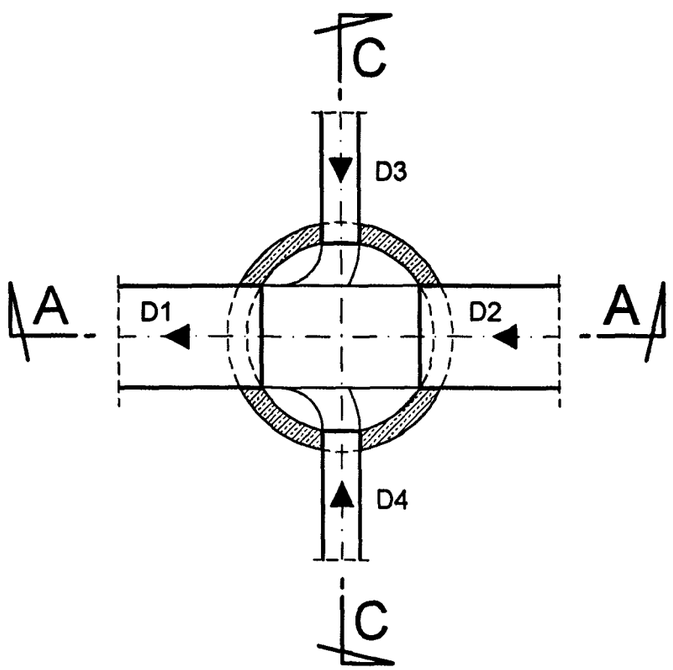

BPBK sp.zoo 52-010 Wrocław ul.Opolska 11/19		Nr rej. S11-5/2001 Nr arch.	
Obiekt: Aktywizacja gospodarcza obszaru Poniatowa - kolektor kanalizacji sanitarnej Poniatów II Wałbrzych - Etap III			
Tytuł rys. Studzienka rewizyjna Ø1200		Skala:	
Stadium: PB+PW		Nr rys. 105	
Branża: technologiczna	Nr uprawnień	Data	Podpis
Projektant: mgr inż.Lilianna Szatańska	41/84/WBPP	01.2004	
Asystent: Leszek Fertig		01.2004	
Sprawdzający: mgr inż.Stanisław Gdula	391/71/WR	01.2004	

STUDZIENKA REWIZYJNA i SPADOWA Ø1200

PRZEKRÓJ A-A

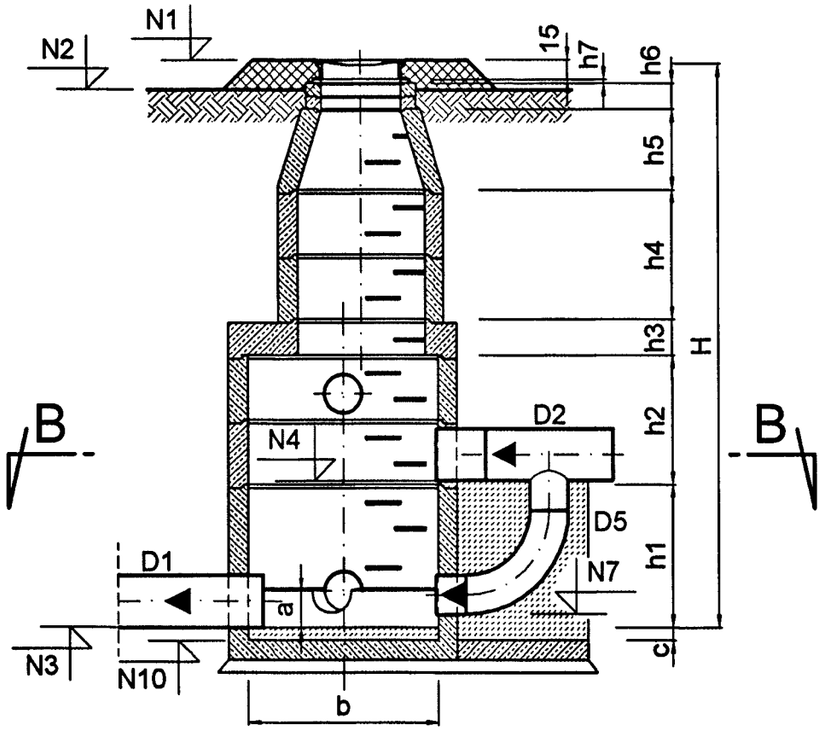

PRZEKRÓJ C-C

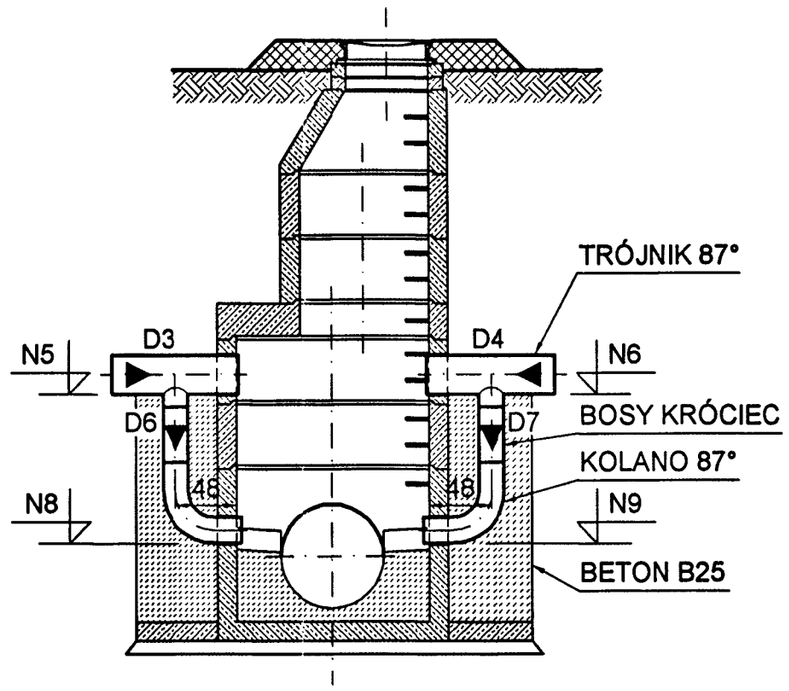

PRZEKRÓJ B-B

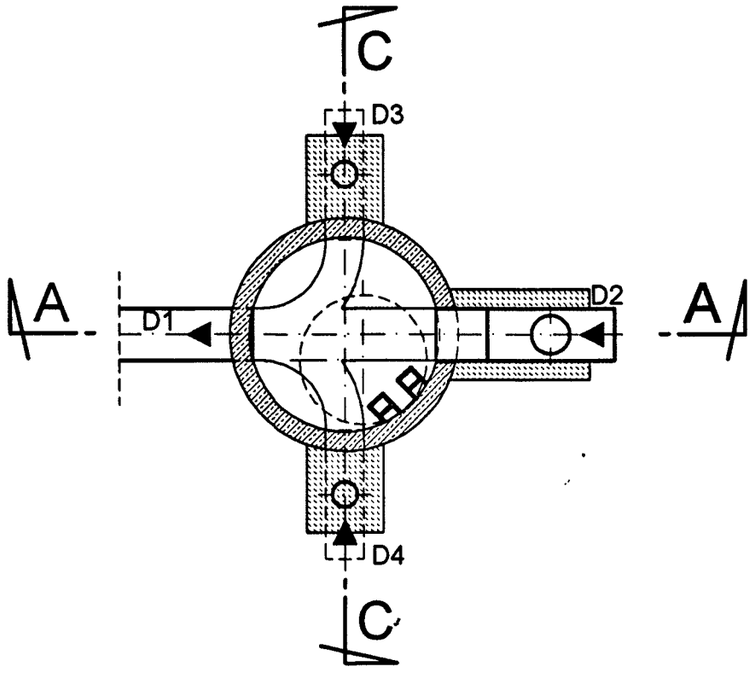

SCHEMAT POŁĄCZEŃ

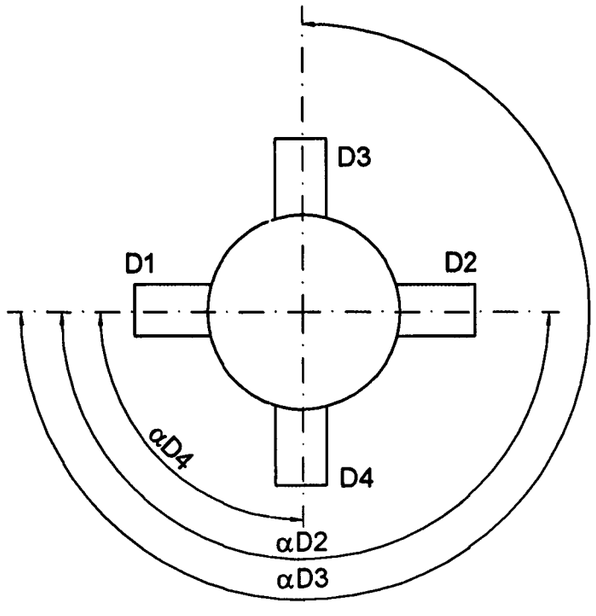

ELEMENTY ŻELBETOWE PREFABRYKOWANE

NR	ELEMENT	SZT.	PRODUCENT
1	DNO STUDZIENKI BETONOWE 1000x950	5	np.PIOMARK sp.zo.o. WROCŁAW ul.STRZEGOMSKA
2	DNO STUDZIENKI BETONOWE 1200x1000	174	np.PIOMARK sp.zo.o. WROCŁAW ul.STRZEGOMSKA
3	KRĘGI BETONOWE 1000x250	27	np.PIOMARK sp.zo.o. WROCŁAW ul.STRZEGOMSKA
4	KRĘGI BETONOWE 1200x250	114	np.PIOMARK sp.zo.o. WROCŁAW ul.STRZEGOMSKA
5	KRĘGI BETONOWE 1000x500	63	np.PIOMARK sp.zo.o. WROCŁAW ul.STRZEGOMSKA
6	KRĘGI BETONOWE 1200x500	368	np.PIOMARK sp.zo.o. WROCŁAW ul.STRZEGOMSKA
7	ZWĘŻKA BETONOWA 1000/625x320	20	np.PIOMARK sp.zo.o. WROCŁAW ul.STRZEGOMSKA
8	ZWĘŻKA BETONOWA 1000/625x620	30	np.PIOMARK sp.zo.o. WROCŁAW ul.STRZEGOMSKA
9	PŁYTA POŚREDNIA ŻELBETOWA 1200/1000x260	50	np.PIOMARK sp.zo.o. WROCŁAW ul.STRZEGOMSKA
10	PŁYTA POKRYWOWA ŻELBETOWA 1000/625x230	5	np.PIOMARK sp.zo.o. WROCŁAW ul.STRZEGOMSKA
11	PŁYTA POKRYWOWA ŻELBETOWA 1200/625x180	124	np.PIOMARK sp.zo.o. WROCŁAW ul.STRZEGOMSKA
12	PIERŚCIENIE DYSTANSOWE 625x40	31	np.PIOMARK sp.zo.o. WROCŁAW ul.STRZEGOMSKA
13	PIERŚCIENIE DYSTANSOWE 625x60	67	np.PIOMARK sp.zo.o. WROCŁAW ul.STRZEGOMSKA
14	PIERŚCIENIE DYSTANSOWE 625x80	54	np.PIOMARK sp.zo.o. WROCŁAW ul.STRZEGOMSKA
15	PIERŚCIENIE DYSTANSOWE 625x100	142	np.PIOMARK sp.zo.o. WROCŁAW ul.STRZEGOMSKA

ELEMENTY DO OSADZENIA

NR	ELEMENT	SZT.	NORMA, PRODUCENT
1	WŁAZ KANAŁOWY OKRĄGŁY KL. D400, LW 600, Z WYPEŁNIENIEM BETONOWYM MASA 247 kg	179	PN-EN 124:2000 STĄPORKÓW-MEIER Sp zo.o.
2	STOPNIE ZŁAZOWE POWLEKANE TWORZYWEM	1750	"JOSE" PLASTICS POZNAŃ
3	USZCZELKI GUMOWE Ø1000	130	np.PIOMARK sp.zo.o. WROCŁAW ul.STRZEGOMSKA
4	USZCZELKI GUMOWE Ø1200	636	np.PIOMARK sp.zo.o. WROCŁAW ul.STRZEGOMSKA

BPBK sp.zoo 52-010 Wrocław ul.Opolska 11/19		Nr rej. S11-5/2001	
		Nr arch.	
Obiekt: Aktywizacja gospodarcza obszaru Poniatowa - kolektor kanalizacji sanitarnej Poniatów II Wałbrzych - Etap III			
Tytuł rys.: Studzienka rewizyjna i spadowa Ø1200		Skala:	
Stadium: PB+PW		Nr rys. 106	
Branża: technologiczna	Nr uprawnień	Data	Podpis
Projektant: mgr inż.Lilianna Szatańska	41/84/WBPP	01.2004	
Asystent: Leszek Fertig		01.2004	
Sprawdzający: mgr inż.Stanisław Gdula	391/71/WR	01.2004	

Zestawienie studzienek kanałów: KS-2 , KS-2.1 , KS-2.1.1

ZESTAWIENIE STUDZIENEK KS-2 ul.Zielona

NR STUDZ.	D1	D2	D3	D4	D5	D6	D7	N1	N2	N3	N4	N5	N6	N7	N8	N9	N10	h1	h2	h3	h4	h5	h6	h7	H	a	b	c	KRĘGI BETONOWE 1000x250	KRĘGI BETONOWE 1000x500	KRĘGI BETONOWE 1200x250	KRĘGI BETONOWE 1200x500	PŁYTA POKRYWOWA ŻELBETOWA 1200x625x180	PŁYTA POKRYWOWA ŻELBETOWA 1200x625x210	PŁYTA POŚREDNIA ŻELBETOWA 1200x1000x260	DNO STUDZIENKI BETONOWE 1200x1000	ZWĘŻKA BETONOWA 1000x625x320	ZWĘŻKA BETONOWA 1000x625x620	PIERŚCIENIE DYSTANSOWE BETONOWE 625x40	625x60	625x80	625x100	STOPNIE ZŁAZOWE	SCHEMAT POŁĄCZEŃ ∠DN2	∠DN3	∠DN4	USZCZELKI GUMOWE ø1200	ø1000
	m							m.n.p.m										cm											SZT.	SZT.	SZT.	SZT.	SZT.	SZT.	SZT.	SZT.	SZT.	SZT.	SZT.	SZT.	SZT.	SZT.	SZT.	stopnie	stopnie	stopnie	SZT.	SZT.
S2	0,20	0,20	-	-	-	-	-	384,09	384,09	381,91	381,91	-	-	-	-	-	381,81	90	75	18	0	0	20	0	218	13	120	10	0	0	1	1	1	0	0	1	0	0	0	0	0	2	7	122,0	-	-	3	0
S3	0,20	0,20	-	-	-	-	-	384,06	384,06	381,95	381,95	-	-	-	-	-	381,85	90	75	18	0	0	12	1	211	13	120	10	0	0	1	1	1	0	0	1	0	0	1	0	1	0	7	230,5	-	-	3	0
S4	0,20	0,20	-	-	-	-	-	384,33	384,33	382.15	382,15	-	-	-	-	-	382,05	90	75	18	0	0	20	0	218	13	120	10	0	0	1	1	1	0	0	1	0	0	0	0	0	2	7	179,1	-	-	3	0
S5	0,20	0,20	-	-	-	-	-	384,96	384,96	382,42	382,42	-	-	-	-	-	382,32	90	125	18	0	0	6	0	254	13	120	10	0	0	1	2	1	0	0	1	0	0	0	1	0	0	8	179,9	-	-	4	0
S6	0,20	0,20	0,20	0,15	-	-	0,15	386,40	386,40	383,79	383,79	383,96	384,70	-	-	383,84	383,69	90	125	18	0	0	12	1	261	13	120	10	0	0	1	2	1	0	0	1	0	0	1	0	1	0	9	179,8	270,0	126,3	4	0
S7	0,20	0,20	0,15	0,15	-	0,15	0,15	388,55	388,55	386,02	386,02	386,80	386,80	-	386,07	386,07	385,92	90	125	18	0	0	4	1	253	13	120	10	0	0	1	2	1	0	0	1	0	0	1	0	0	0	8	180,2	270,0	90,0	4	0
S8	0,20	0,20	-	0,15	-	-	-	391,30	391,30	388,70	388,70	-	388,90	-	-	-	388,60	90	125	18	0	0	12	0	260	13	120	10	0	0	1	2	1	0	0	1	0	0	0	2	0	0	9	180,5	-	90,0	4	0
S9	0,20	0,20	0,15	0,15	-	-	-	394,76	394,76	392,17	392,17	392,70	392,17	-	-	-	392,07	90	125	18	0	0	10	1	259	13	120	10	0	0	1	2	1	0	0	1	0	0	0	0	0	1	9	185,3	263,2	99,8	4	0
S10	0,20	0,20	0,15	0,15	-	-	-	398,45	398,45	395,88	395,88	396,24	395,88	-	-	-	395,78	90	125	18	0	0	8	1	257	13	120	10	0	0	1	2	1	0	0	1	0	0	0	0	1	0	9	189,1	269,8	122,0	4	0
S11	0,20	0,20	-	-	-	-	-	399,62	399,62	397,12	397,12	-	-	-	-	-	397,02	90	100	18	0	0	26	1	250	13	120	10	0	0	0	2	1	0	0	1	0	0	0	1	0	2	8	192,4	-	-	3	0
S12	0,20	0,20	-	0,15	-	-	-	400,73	400,73	398,07	398,07	-	398,07	-	-	-	397,97	90	125	18	0	0	18	0	266	13	120	10	0	0	1	2	1	0	0	1	0	0	0	0	1	1	9	188,8	-	98,7	4	0
S13	0,20	0,20	0,15	-	-	0,15	-	403,75	403,75	400,64	400,64	401,81	-	-	400,69	-	400,54	90	125	26	0	32	22	1	311	13	120	10	0	0	1	2	0	0	1	1	1	0	1	0	1	1	10	179,6	269,6	-	4	1
S14	0,20	0,20	-	-	-	-	-	406,68	406,68	403,28	403,28	-	-	-	-	-	403,18	90	125	26	50	32	0	2	340	13	120	10	0	1	1	2	0	0	1	1	1	0	0	0	0	0	11	178,7	-	-	4	2
S15	0,20	0,20	-	-	-	-	-	409,30	409,30	406,14	406,14	-	-	-	-	-	406,04	90	125	26	0	32	28	0	316	13	120	10	0	0	1	2	0	0	1	1	1	0	0	0	1	2	11	179,4	-	-	4	1
S16	0,20	0,20	0,15	-	-	0,15	-	412,30	412,30	409,28	409,28	410,20	-	-	409,33	-	409,18	90	125	26	0	32	14	0	302	13	120	10	0	0	1	2	0	0	1	1	1	0	1	0	0	1	10	178,3	267,6	-	4	1
S17	0,20	0,20	0,15	-	-	-	-	415,30	415,30	412,51	412,51	412,93	-	-	-	-	412,41	90	150	18	0	0	6	0	279	13	120	10	0	0	0	3	1	0	0	1	0	0	0	1	0	0	9	179,4	270,0	-	4	0
S18	0,20	0,20	0,15	0,15	-	-	-	417,86	417,86	415,37	415,37	415,78	415,37	-	-	-	415,27	90	125	18	0	0	0	1	249	13	120	10	0	0	1	2	1	0	0	1	0	0	0	0	0	0	8	179,6	270,0	90,0	4	0
S19	0,20	0,20	0,15	0,15	-	-	-	420,30	420,30	417,89	417,89	418,25	417,91	-	-	-	417,79	90	100	18	0	0	18	0	241	13	120	10	0	0	0	2	1	0	0	1	0	0	0	0	1	1	8	179,9	270,0	90,0	3	0
S20	0,20	0,20	-	-	-	-	-	421,76	421,76	419,18	419,18	-	-	-	-	-	419,08	90	125	18	0	0	10	0	258	13	120	10	0	0	1	2	1	0	0	1	0	0	0	0	0	1	9	145,5	-	-	4	0
S21	0,20	-	0,15	0,15	-	-	-	421,93	421,93	419,54	-	419,80	419,80	-	-	-	419,44	90	100	18	0	0	16	0	239	13	120	10	0	0	0	2	1	0	0	1	0	0	0	1	0	1	8	-	270,0	91,3	3	0
																												RAZEM:	0	1	16	38	16	0	4	20	4	0	5	6	7	15	174		RAZEM:		74	5

ZESTAWIENIE STUDZIENEK KS-2.1 ul.Beskidzka i ul.R.Burczykowskich

NR STUDZ.	D1	D2	D3	D4	D5	D6	D7	N1	N2	N3	N4	N5	N6	N7	N8	N9	N10	h1	h2	h3	h4	h5	h6	h7	H	a	b	c	KRĘGI BETONOWE 1000x250	KRĘGI BETONOWE 1000x500	KRĘGI BETONOWE 1200x250	KRĘGI BETONOWE 1200x500	PŁYTA POKRYWOWA ŻELBETOWA 1200x625x180	PŁYTA POKRYWOWA ŻELBETOWA 1200x625x210	PŁYTA POŚREDNIA ŻELBETOWA 1200x1000x260	DNO STUDZIENKI BETONOWE 1200x1000	ZWĘŻKA BETONOWA 1000x625x320	ZWĘŻKA BETONOWA 1000x625x620	PIERŚCIENIE DYSTANSOWE BETONOWE 625x40	625x60	625x80	625x100	STOPNIE ZŁAZOWE	SCHEMAT POŁĄCZEŃ ∠DN2	∠DN3	∠DN4	USZCZELKI GUMOWE ø1200	ø1000
	m							m.n.p.m										cm											SZT.	SZT.	SZT.	SZT.	SZT.	SZT.	SZT.	SZT.	SZT.	SZT.	SZT.	SZT.	SZT.	SZT.	SZT.	stopnie	stopnie	stopnie	SZT.	SZT.
S22	0,20	0,20	-	0,15	-	-	-	386,60	386,60	384,28	384,28	-	384,70	-	-	-	384,18	90	100	18	0	0	8	1	232	13	120	10	0	0	0	2	1	0	0	1	0	0	0	0	1	0	8	189,6	-	90,2	3	0
S23	0,20	0,20	-	-	-	-	-	387,55	387,55	385,21	385,21	-	-	-	-	-	385,11	90	100	18	0	0	10	1	234	13	120	10	0	0	0	2	1	0	0	1	0	0	0	0	0	1	8	179,8	-	-	3	0
S24	0,20	0,20	-	0,15	-	-	-	388,69	388,69	386,33	386,33	-	386,76	-	-	-	386,23	90	100	18	0	0	12	1	236	13	120	10	0	0	0	2	1	0	0	1	0	0	0	2	0	0	8	180,1	-	90,0	3	0
S25	0,20	0,20	-	0,15	-	-	-	390,12	390,12	387,95	387,95	-	388,11	-	-	-	387,85	90	75	18	0	0	18	1	217	13	120	10	0	0	1	1	1	0	0	1	0	0	0	0	1	1	7	174,2	-	90,0	3	0
S26	0,20	0,20	-	-	-	-	-	390,91	390,91	388,82	388,82	-	-	-	-	-	388,72	90	75	18	0	0	10	1	209	13	120	10	0	0	1	1	1	0	0	1	0	0	0	0	0	1	7	169,2	-	-	3	0
S27	0,20	0,20	-	0,15	-	-	-	391,64	391,64	389,60	389,60	-	389,60	-	-	-	389,50	90	75	18	0	0	6	0	204	13	120	10	0	0	1	1	1	0	0	1	0	0	0	1	0	0	7	167,8	-	90,0	3	0
S28	0,20	0,20	-	-	-	-	-	392,70	392,70	390,41	390,41	-	-	-	-	-	390,31	90	100	18	0	0	6	0	229	13	120	10	0	0	0	2	1	0	0	1	0	0	0	1	0	0	8	164,4	-	-	3	0
S29	0,20	0,20	-	0,15	-	-	-	393,19	393,19	390,99	390,99	-	391,24	-	-	-	390,89	90	75	18	0	0	22	0	220	13	120	10	0	0	1	1	1	0	0	1	0	0	0	2	0	1	7	165,1	-	90,0	3	0
S30	0,20	0,20	-	-	-	-	-	393,63	393,63	391,44	391,44	-	-	-	-	-	391,34	90	75	18	0	0	20	1	219	13	120	10	0	0	1	1	1	0	0	1	0	0	0	0	0	2	7	168,2	-	-	3	0
S31	0,20	0,20	-	-	-	-	-	394,12	394,12	391,95	391,95	-	-	-	-	-	391,85	90	75	18	0	0	18	1	217	13	120	10	0	0	1	1	1	0	0	1	0	0	0	0	1	1	7	171,6	-	-	3	0
S32	0,20	0,20	-	-	-	-	-	395,15	395,15	393,01	393,01	-	-	-	-	-	392,91	90	75	18	0	0	16	0	214	13	120	10	0	0	1	1	1	0	0	1	0	0	0	1	0	1	7	176,2	-	-	3	0
S33	0,20	0,20	0,15	-	-	0,15	-	396,47	396,47	393,96	393,96	394,87	-	-	394,01	-	393,86	90	100	18	0	0	28	0	251	13	120	10	0	0	0	2	1	0	0	1	0	0	0	0	1	2	8	176,2	270,0	-	3	0
S34	0,20	0,20	0,15	0,15	-	-	-	397,61	397,61	395,10	395,10	395,15	395,15	-	-	-	395,00	90	100	18	0	0	28	0	251	13	120	10	0	0	0	2	1	0	0	1	0	0	0	0	1	2	8	179,1	270,0	90,0	3	0
S35	0,20	0,20	0,15	0,15	-	0,15	-	399,59	399,59	397,06	397,06	397,84	397,39	-	397,11	-	396,96	90	125	18	0	0	4	1	253	13	120	10	0	0	1	2	1	0	0	1	0	0	1	0	0	0	8	179,9	270,0	94,9	4	0
S36	0,20	0,20	-	0,15	-	-	0,15	401,87	401,87	399,31	399,31	-	399,97	-	-	399,36	399,21	90	125	18	0	0	8	0	256	13	120	10	0	0	1	2	1	0	0	1	0	0	0	0	1	0	9	180,1	-	90,0	4	0
S37	0,20	0,20	0,15	-	-	0,15	-	403,60	403,60	401,11	401,11	402,00	-	-	401,16	-	401,01	90	125	18	0	0	0	1	249	13	120	10	0	0	1	2	1	0	0	1	0	0	0	0	0	0	8	180,2	269,8	-	4	0
S38	0,20	0,20	-	0,15	-	-	0,15	406,37	406,37	403,42	403,42	-	404,38	-	-	403,47	403,32	90	150	18	0	0	22	0	295	13	120	10	0	0	0	3	1	0	0	1	0	0	0	2	0	1	10	191,3	-	90,1	4	0
S39	0,20	0,20	-	-	-	-	-	408,13	408,13	405,56	405,56	-	-	-	-	-	405,46	90	125	18	0	0	8	1	257	13	120	10	0	0	1	2	1	0	0	1	0	0	0	0	1	0	9	158,2	-	-	4	0
S40	0,20	0,20	-	0,15	-	-	-	408,41	408,41	405,81	405,81	-	406,35	-	-	-	405,71	90	125	18	0	0	12	0	260	13	120	10	0	0	1	2	1	0	0	1	0	0	0	2	0	0	9	212,5	-	106,0	4	0
S41	0,20	0,20	-	0,15	-	-	0,15	410,70	410,70	407,97	407,97	-	408,73	-	-	408,02	407,87	90	150	18	0	0	0	0	273	13	120	10	0	0	0	3	1	0	0	1	0	0	0	0	0	0	9	180,7	-	101,4	4	0
S42	0,20	0,20	-	0,15	-	-	-	413,72	413,72	411,05	411,05	-	411,49	-	-	-	410,95	90	125	18	0	0	18	1	267	13	120	10	0	0	1	2	1	0	0	1	0	0	0	0	1	1	9	209,3	-	90,0	4	0
S43	0,20	0,20	0,15	-	-	-	-	414,10	414,10	411,42	411,42	411,42	-	-	-	-	411,32	90	125	18	0	0	20	0	268	13	120	10	0	0	1	2	1	0	0	1	0	0	0	0	0	2	9	150,7	240,9	-	4	0
S44	0,20	0,20	-	0,15	-	-	-	416,44	416,44	413,88	413,88	-	414,38	-	-	-	413,78	90	125	18	0	0	8	0	256	13	120	10	0	0	1	2	1	0	0	1	0	0	0	0	1	0	9	179,0	-	90,0	4	0
S45	0,20	0,20	0,20	-	-	0,15	-	418,82	418,82	415,27	415,27	415,89	-	-	415,32	-	415,17	90	125	26	50	32	16	1	355	13	120	10	0	1	1	2	0	0	1	1	1	0	0	1	0	1	12	88,1	265,5	-	4	2
S46	0,20	0,20	-	-	-	-	-	419,20	419,20	415,48	415,48	-	-	-	-	-	415,38	90	125	26	75	32	8	1	372	13	120	10	1	1	1	2	0	0	1	1	1	0	0	0	1	0	12	183,5	-	-	4	3
S47	0,20	0,20	0,15	0,15	-	0,15	-	419,58	419,58	415,67	415,67	417,54	415,67	-	415,72	-	415,57	90	125	26	75	32	28	0	391	13	120	10	1	1	1	2	0	0	1	1	1	0	0	0	1	2	13	180,5	270,0	90,0	4	3
S48	0,20	0,20	0,15	-	-	0,15	-	420,12	420,12	416,83	416,83	417,99	-	-	416,88	-	416,73	90	125	26	25	32	16	0	329	13	120	10	1	0	1	2	0	0	1	1	1	0	0	1	0	1	11	179,6	270,0	-	4	2
S49	0,20	-	0,15	-	-	-	-	421,35	421,35	418,74	-	419,20	-	-	-	-	418,64	90	125	18	0	0	12	1	261	13	120	10	0	0	1	2	1	0	0	1	0	0	0	2	0	0	9	-	270,0	-	4	0
																												RAZEM:	3	3	20	51	24	0	4	28	4	0	1	15	11	20	243		RAZEM:		99	10

ZESTAWIENIE STUDZIENEK KS-2.1.1 ul.R.Burczykowskich

NR STUDZ.	D1	D2	D3	D4	D5	D6	D7	N1	N2	N3	N4	N5	N6	N7	N8	N9	N10	h1	h2	h3	h4	h5	h6	h7	H	a	b	c	KRĘGI BETONOWE 1000x250	KRĘGI BETONOWE 1000x500	KRĘGI BETONOWE 1200x250	KRĘGI BETONOWE 1200x500	PŁYTA POKRYWOWA ŻELBETOWA 1200x625x180	PŁYTA POKRYWOWA ŻELBETOWA 1200x625x210	PŁYTA POŚREDNIA ŻELBETOWA 1200x1000x260	DNO STUDZIENKI BETONOWE 1200x1000	ZWĘŻKA BETONOWA 1000x625x320	ZWĘŻKA BETONOWA 1000x625x620	PIERŚCIENIE DYSTANSOWE BETONOWE 625x40	625x60	625x80	625x100	STOPNIE ZŁAZOWE	SCHEMAT POŁĄCZEŃ ∠DN2	∠DN3	∠DN4	USZCZELKI GUMOWE ø1200	ø1000
	m							m.n.p.m										cm											SZT.	SZT.	SZT.	SZT.	SZT.	SZT.	SZT.	SZT.	SZT.	SZT.	SZT.	SZT.	SZT.	SZT.	SZT.	stopnie	stopnie	stopnie	SZT.	SZT.
S50	0,20	0,20	0,15	0,15	-	-	0,15	419,50	419,50	416,67	416,67	416,67	417,44	-	-	416,72	416,57	90	150	18	0	0	10	0	283	13	120	10	0	0	0	3	1	0	0	1	0	0	0	0	0	1	9	171,9	251,0	90,0	4	0
S51	0,20	0,20	-	0,15	-	-	-	420,28	420,28	417,72	417,72	-	418,26	-	-	-	417,62	90	125	18	0	0	8	0	256	13	120	10	0	0	1	2	1	0	0	1	0	0	0	0	1	0	9	175,0	-	90,0	4	0
S52	0,20	-	-	0,15	-	-	-	422,40	422,40	419,90	-	-	419,90	-	-	-	419,80	90	100	18	0	0	26	1	250	13	120	10	0	0	0	2	1	0	0	1	0	0	0	1	0	2	8	-	-	113,4	3	0
																												RAZEM:	0	0	1	7	3	0	0	3	0	0	0	1	1	3	26		RAZEM:		11	0

ZAŁĄCZNIK NR 1 DO RYS. NR 106

BPBK sp.zoo 52-010 Wrocław ul.Opolska 11/19			Nr rej. S11-5/2001	
			Nr arch.	
Obiekt	Aktywizacja gospodarcza obszaru Poniatowa - kolektor kanalizacji sanitarnej Poniatów II Wałbrzych - Etap III			
Tytuł rys.	Zestawienie studzienek kanałów KS-2, KS-2.1 , KS-2.1.1		Skala	
Stadium	PB+PW		Nr rys.	
Branża	technologiczna	Nr uprawnień	Data	Podpis
Projektant	mgr inż. Lilianna Szatańska	41/84/WBPP	01.2004	
Asystent	mgr inż. Paweł Szymecki		01.2004	
Sprawdzający	mgr inż. Stanisław Gdula	391/71/WR	01.2004	

Zestawienie studzienek kanałów: KS-1.3 , KS-1.3.1 , KS-1.3.2

ZESTAWIENIE STUDZIENEK KS-1.3 droga ziemna

NR STUDZ.	D1	D2	D3	D4	D5	D6	D7	N1	N2	N3	N4	N5	N6	N7	N8	N9	N10	h1	h2	h3	h4	h5	h6	h7	H	a	b	c
	m							m.n.p.m										cm										
S1	0.20	0.20	-	-	-	-	-	399.30	399.60	397.70	397.70	-	-	-	-	-	397.60	90	50	18	0	0	16	1	190	13	120	10
S2	0.20	0.20	-	0.20	-	-	-	402.38	402.38	399.73	399.73	-	400.23	-	-	-	399.63	90	125	18	0	0	16	1	265	13	120	10
S6	0.20	0.20	-	-	-	-	-	402.15	402.15	399.89	399.89	-	-	-	-	-	399.79	90	75	18	0	0	28	0	226	13	120	10
S7	0.20	0.20	-	-	-	-	-	403.20	403.20	400.94	400.94	-	-	-	-	-	400.84	90	75	18	0	0	28	0	226	13	120	10
S8	0.20	0.20	-	-	-	-	-	406.18	406.18	403.92	403.92	-	-	-	-	-	403.82	90	75	18	0	0	28	0	226	13	120	10
S9	0.20	0.20	-	0.20	-	-	-	409.38	409.98	407.72	407.72	-	407.72	-	-	-	407.62	90	75	18	0	0	28	0	226	13	120	10
S13	0.20	0.20	-	-	-	-	-	413.50	413.50	411.22	411.22	-	-	-	-	-	411.12	90	100	18	0	0	4	1	228	13	120	10
S14	0.20	-	0.15	0.20	-	-	-	415.58	415.58	413.31	-	413.31	413.31	-	-	-	413.21	90	100	18	0	0	4	0	227	13	120	10

ZESTAWIENIE STUDZIENEK KS-1.3 droga ziemna

NR STUDZ.	KRĘGI BETONOWE 1000x250 SZT.	KRĘGI BETONOWE 1000x500 SZT.	KRĘGI BETONOWE 1200x250 SZT.	KRĘGI BETONOWE 1200x500 SZT.	PŁYTA POKRYWOWA ŻELBETOWA 1200x625x180 SZT.	PŁYTA POKRYWOWA ŻELBETOWA 1200x625x210 SZT.	PŁYTA POŚREDNIA ŻELBETOWA 1200x1000x260 SZT.	DNO STUDZIENKI BETONOWE 1200x1000 SZT.	ZWĘŻKA BETONOWA 1000x625x320 SZT.	ZWĘŻKA BETONOWA 1000x625x620 SZT.	PIERŚCIENIE DYSTANSOWE BETONOWE 625x40 SZT.	PIERŚCIENIE DYSTANSOWE BETONOWE 625x60 SZT.	PIERŚCIENIE DYSTANSOWE BETONOWE 625x80 SZT.	PIERŚCIENIE DYSTANSOWE BETONOWE 625x100 SZT.	STOPNIE ZŁAZOWE SZT.	SCHEMAT POŁĄCZEŃ d. DN2 stopnie	SCHEMAT POŁĄCZEŃ d. DN3 stopnie	SCHEMAT POŁĄCZEŃ d. DN4 stopnie	USZCZELKI GUMOWE ø1200 SZT.	USZCZELKI GUMOWE ø1000 SZT.
S1	0	0	0	1	1	0	0	1	0	0	0	1	0	1	6	237.8	-	-	2	0
S2	0	0	1	2	1	0	0	1	0	0	0	1	0	1	9	259.8	-	196.6	4	0
S6	0	0	1	1	1	0	0	1	0	0	0	0	1	2	8	130.5	-	-	3	0
S7	0	0	1	1	1	0	0	1	0	0	0	0	1	2	8	178.4	-	-	3	0
S8	0	0	1	1	1	0	0	1	0	0	0	0	1	2	8	181.6	-	-	3	0
S9	0	0	1	1	1	0	0	1	0	0	0	0	1	2	8	181.2	-	100.0	3	0
S13	0	0	0	2	1	0	0	1	0	0	1	0	0	0	8	175.2	-	-	3	0
S14	0	0	0	2	1	0	0	1	0	0	1	0	0	0	8	-	270.0	90.0	3	0
RAZEM:	0	0	5	11	8	0	0	8	0	0	2	2	4	10	63		RAZEM:		24	0

ZESTAWIENIE STUDZIENEK KS-1.3.1 droga ziemna

NR STUDZ.	D1	D2	D3	D4	D5	D6	D7	N1	N2	N3	N4	N5	N6	N7	N8	N9	N10	h1	h2	h3	h4	h5	h6	h7	H	a	b	c
	m							m.n.p.m										cm										
S3	0.20	0.20	-	-	-	-	-	403.54	403.54	401.25	401.25	-	-	-	-	-	401.15	90	100	18	0	0	6	0	229	13	120	10
S4	0.20	0.20	-	0.15	-	-	-	404.31	404.31	402.02	402.02	-	402.02	-	-	-	401.92	90	100	18	0	0	6	0	229	13	120	10
S5	0.20	-	-	0.15	-	-	-	405.50	405.50	403.20	-	-	403.20	-	-	-	403.10	90	100	18	0	0	6	1	230	13	120	10

ZESTAWIENIE STUDZIENEK KS-1.3.1 droga ziemna

NR STUDZ.	KRĘGI BETONOWE 1000x250 SZT.	KRĘGI BETONOWE 1000x500 SZT.	KRĘGI BETONOWE 1200x250 SZT.	KRĘGI BETONOWE 1200x500 SZT.	PŁYTA POKRYWOWA ŻELBETOWA 1200x625x180 SZT.	PŁYTA POKRYWOWA ŻELBETOWA 1200x625x210 SZT.	PŁYTA POŚREDNIA ŻELBETOWA 1200x1000x260 SZT.	DNO STUDZIENKI BETONOWE 1200x1000 SZT.	ZWĘŻKA BETONOWA 1000x625x320 SZT.	ZWĘŻKA BETONOWA 1000x625x620 SZT.	PIERŚCIENIE DYSTANSOWE BETONOWE 625x40 SZT.	PIERŚCIENIE DYSTANSOWE BETONOWE 625x60 SZT.	PIERŚCIENIE DYSTANSOWE BETONOWE 625x80 SZT.	PIERŚCIENIE DYSTANSOWE BETONOWE 625x100 SZT.	STOPNIE ZŁAZOWE SZT.	SCHEMAT POŁĄCZEŃ d. DN2 stopnie	SCHEMAT POŁĄCZEŃ d. DN3 stopnie	SCHEMAT POŁĄCZEŃ d. DN4 stopnie	USZCZELKI GUMOWE ø1200 SZT.	USZCZELKI GUMOWE ø1000 SZT.
S3	0	0	0	2	1	0	0	1	0	0	0	1	0	0	8	153.3	-	-	3	0
S4	0	0	0	2	1	0	0	1	0	0	0	1	0	0	8	177.8	-	90.0	3	0
S5	0	0	0	2	1	0	0	1	0	0	0	1	0	0	8	-	-	90.0	3	0
RAZEM:	0	0	0	6	3	0	0	3	0	0	0	3	0	0	24		RAZEM:		9	0

ZESTAWIENIE STUDZIENEK KS-1.3.2 TEREN SZKOŁY

NR STUDZ.	D1	D2	D3	D4	D5	D6	D7	N1	N2	N3	N4	N5	N6	N7	N8	N9	N10	h1	h2	h3	h4	h5	h6	h7	H	a	b	c
	m							m.n.p.m										cm										
S10	0.20	0.20	-	-	-	-	-	410.90	410.60	408.37	408.37	-	-	-	-	-	408.27	90	100	18	0	0	0	0	223	13	120	10
S11	0.20	0.20	-	-	-	-	-	411.30	411.00	408.99	408.99	-	-	-	-	-	408.89	90	50	18	0	0	28	0	201	13	120	10
S12	0.20	0.20	-	-	-	-	-	413.38	413.08	409.87	409.87	-	-	-	-	-	409.77	90	175	18	0	0	22	1	321	13	120	10

ZESTAWIENIE STUDZIENEK KS-1.3.2 TEREN SZKOŁY

NR STUDZ.	KRĘGI BETONOWE 1000x250 SZT.	KRĘGI BETONOWE 1000x500 SZT.	KRĘGI BETONOWE 1200x250 SZT.	KRĘGI BETONOWE 1200x500 SZT.	PŁYTA POKRYWOWA ŻELBETOWA 1200x625x180 SZT.	PŁYTA POKRYWOWA ŻELBETOWA 1200x625x210 SZT.	PŁYTA POŚREDNIA ŻELBETOWA 1200x1000x260 SZT.	DNO STUDZIENKI BETONOWE 1200x1000 SZT.	ZWĘŻKA BETONOWA 1000x625x320 SZT.	ZWĘŻKA BETONOWA 1000x625x620 SZT.	PIERŚCIENIE DYSTANSOWE BETONOWE 625x40 SZT.	PIERŚCIENIE DYSTANSOWE BETONOWE 625x60 SZT.	PIERŚCIENIE DYSTANSOWE BETONOWE 625x80 SZT.	PIERŚCIENIE DYSTANSOWE BETONOWE 625x100 SZT.	STOPNIE ZŁAZOWE SZT.	SCHEMAT POŁĄCZEŃ d. DN2 stopnie	SCHEMAT POŁĄCZEŃ d. DN3 stopnie	SCHEMAT POŁĄCZEŃ d. DN4 stopnie	USZCZELKI GUMOWE ø1200 SZT.	USZCZELKI GUMOWE ø1000 SZT.
S10	0	0	0	2	1	0	0	1	0	0	0	0	0	0	7	180.0	-	-	3	0
S11	0	0	0	1	1	0	0	1	0	0	0	0	1	2	7	265.5	-	-	2	0
S12	0	0	1	3	1	0	0	1	0	0	1	0	1	1	11	104.5	-	-	5	0
RAZEM:	0	0	1	6	3	0	0	3	0	0	1	0	2	3	25		RAZEM:		10	0

ZAŁĄCZNIK NR 2 DO RYS. NR 106

BPBK sp. zoo 52-010 Wrocław ul. Opolska 11/19	Data: 311.5.2001		
Obiekt: Aktywizacja gospodarcza obszaru Poniatowa - kolektor kanalizacyjny sanitarnej Poniatowa II Walbrzych - Etap III			
Tytuł: Zestawienie studzienek kanałów KS-1.3 KS-1.3.1 KS-1.3.2			
Branża: PB+PW			
Stadium: technologiczne	Data:	Podpis:	
Projektował: mgr inż. Liliana Szałańska		01.2004	
Sprawdził: mgr inż. Paweł Szymocki		01.2004	
Upr. nr: mgr inż. Stanisław Galuz		01.2004	

Zestawienie studzienek kanałów: KS-1.4 , KS-1.4.3

ZESTAWIENIE STUDZIENEK KS-1.4 ul.Warszawska i ul.Sadowa

NR STUDZ.	D1	D2	D3	D4	D5	D6	D7	N1	N2	N3	N4	N5	N6	N7	N8	N9	N10	h1	h2	h3	h4	h5	h6	h7	H	a	b	c
	m							m.n.p.m										cm										
S10	0.20	0.20	0.15	-	-	-	-	433.99	433.99	431.65	431.65	431.97	-	-	-	-	431.55	90	100	18	0	0	10	1	234	13	120	10
S11	0.20	0.20	-	-	-	-	-	435.62	435.62	432.84	432.83	-	-	-	-	-	432.74	90	150	18	0	0	4	1	278	13	120	10
S12	0.20	0.20	-	0.15	-	-	-	437.28	437.28	434.31	434.31	-	434.60	-	-	-	434.21	90	150	18	0	0	24	0	297	13	120	10
S12A	0.20	0.20	0.15	-	-	-	-	438.95	438.95	435.69	435.69	435.69	-	-	-	-	435.59	90	125	26	25	32	12	1	326	13	120	10
S13	0.20	0.20	0.15	0.15	-	-	0.15	440.45	440.45	436.65	436.65	436.88	437.70	-	-	436.70	436.55	90	125	26	75	32	16	1	380	13	120	10
S14	0.20	0.20	0.15	0.15	-	-	0.15	441.40	441.40	436.88	436.88	437.37	439.60	-	-	436.93	436.78	90	125	26	150	32	14	0	452	13	120	10
S15	0.20	0.20	-	0.15	0.15	-	0.15	441.46	441.46	437.11	438.76	-	438.90	437.16	-	437.16	437.01	90	125	26	125	32	22	0	435	13	120	10
S16	0.20	0.20	-	-	-	-	-	442.11	442.11	439.34	439.64	-	-	-	-	-	439.24	90	150	18	0	0	4	0	277	13	120	10
S17	0.20	0.20	-	0.15	-	-	0.15	446.26	446.26	443.61	443.61	-	444.59	-	-	443.66	443.51	90	125	18	0	0	16	1	265	13	120	10
S18	0.20	0.20	-	-	-	-	-	447.90	447.90	445.23	445.23	-	-	-	-	-	445.13	90	125	18	0	0	18	1	267	13	120	10
S19	0.20	0.20	-	-	-	-	-	449.52	449.52	446.73	446.73	-	-	-	-	-	446.63	90	150	18	0	0	6	0	279	13	120	10
S20	0.20	0.20	-	-	-	-	-	451.17	451.17	448.50	448.50	-	-	-	-	-	448.40	90	125	18	0	0	18	1	267	13	120	10
S21	0.20	0.20	0.15	-	-	0.15	-	453.24	453.24	450.94	450.94	451.78	-	-	450.99	-	450.84	90	100	18	0	0	6	1	230	13	120	10
S22	0.20	0.20	-	-	-	-	-	455.74	455.74	453.50	453.50	-	-	-	-	-	453.40	90	100	18	0	0	0	1	224	13	120	10
S23	0.20	0.20	-	-	-	-	-	456.82	456.82	454.48	454.48	-	-	-	-	-	454.38	90	100	18	0	0	10	1	234	13	120	10
S24	0.20	0.20	-	-	-	-	-	457.16	457.16	455.08	455.08	-	-	-	-	-	454.98	90	75	18	0	0	10	0	208	13	120	10
S25	0.20	-	-	0.15	-	-	0.15	457.98	457.98	456.03	-	-	456.76	-	-	456.08	455.93	90	50	18	0	0	22	0	195	13	120	10

ZESTAWIENIE STUDZIENEK KS-1.4 ul.Warszawska i ul.Sadowa

NR STUDZ.	KRĘGI BETONOWE 1000x250	KRĘGI BETONOWE 1000x500	KRĘGI BETONOWE 1200x250	KRĘGI BETONOWE 1200x500	PŁYTA POKRYWOWA ŻELBETOWA 1200x625x180	PŁYTA POKRYWOWA ŻELBETOWA 1200x625x210	PŁYTA POŚREDNIA ŻELBETOWA 1200x1000x260	DNO STUDZIENKI BETONOWE 1200x1000	ZWĘŻKA BETONOWA 1000x625x320	ZWĘŻKA BETONOWA 1000x625x620	PIERŚCIENIE DYSTANSOWE BETONOWE 625x40	625x60	625x80	625x100	STOPNIE ZŁAZOWE SZT.	SCHEMAT POŁĄCZEŃ ∠DN2	∠DN3	∠DN4	USZCZELKI GUMOWE ø1200	ø1000
	SZT.		SZT.		SZT.		SZT.	SZT.	SZT.		SZT.					stopnie			SZT.	SZT.
S10	0	0	0	2	1	0	0	1	0	0	0	0	0	1	8	187.5	270.0	-	3	0
S11	0	0	0	3	1	0	0	1	0	0	1	0	0	0	9	188.9	-	-	4	0
S12	0	0	0	3	1	0	0	1	0	0	1	0	0	2	10	183.5	-	90.0	4	0
S12A	1	0	1	2	0	0	1	1	1	0	0	2	0	0	11	180.0	270.0	-	4	2
S13	1	1	1	2	0	0	1	1	1	0	0	1	0	1	13	180.0	270.0	90.0	4	3
S14	0	3	1	2	0	0	1	1	1	0	1	0	0	1	15	180.0	270.0	90.0	4	4
S15	1	2	1	2	0	0	1	1	1	0	0	2	0	1	14	174.7	-	103.7	4	4
S16	0	0	0	3	1	0	0	1	0	0	1	0	0	0	9	184.9	-	-	4	0
S17	0	0	1	2	1	0	0	1	0	0	0	1	0	1	9	180.0	-	90.2	4	0
S18	0	0	1	2	1	0	0	1	0	0	0	0	1	1	9	173.6	-	-	4	0
S19	0	0	0	3	1	0	0	1	0	0	0	1	0	0	9	170.4	-	-	4	0
S20	0	0	1	2	1	0	0	1	0	0	0	0	1	1	9	178.4	-	-	4	0
S21	0	0	0	2	1	0	0	1	0	0	0	1	0	0	8	179.8	270.0	-	3	0
S22	0	0	0	2	1	0	0	1	0	0	0	0	0	0	7	189.7	-	-	3	0
S23	0	0	0	2	1	0	0	1	0	0	0	0	0	1	8	214.1	-	-	3	0
S24	0	0	1	1	1	0	0	1	0	0	0	0	0	1	7	219.2	-	-	3	0
S25	0	0	0	1	1	0	0	1	0	0	0	2	0	1	6	-	-	108.7	2	0
RAZEM:	**3**	**6**	**8**	**36**	**13**	**0**	**4**	**17**	**4**	**0**	**4**	**10**	**2**	**12**	**161**		RAZEM:		**61**	**13**

ZESTAWIENIE STUDZIENEK KS-1.4.3 ul.Wiśniowa

NR STUDZ.	D1	D2	D3	D4	D5	D6	D7	N1	N2	N3	N4	N5	N6	N7	N8	N9	N10	h1	h2	h3	h4	h5	h6	h7	H	a	b	c
	m							m.n.p.m										cm										
S2	0.20	0.20	0.15	0.15	-	0.15	-	433.69	433.69	430.69	430.84	432.16	430.69	-	430.74	-	430.59	90	125	26	0	32	12	0	300	13	120	10
S3	0.20	0.20	0.15	-	-	0.15	-	435.52	435.52	431.71	431.71	433.98	-	-	431.76	-	431.61	90	125	26	75	32	18	0	381	13	120	10
S4	0.20	0.20	0.15	0.15	-	0.15	-	435.88	435.88	431.79	431.79	434.35	432.15	-	431.84	-	431.69	90	125	26	100	32	20	1	409	13	120	10
S5	0.20	0.20	0.15	-	-	0.15	-	436.27	436.27	431.94	431.94	434.78	-	-	431.99	-	431.84	90	125	26	125	32	20	0	433	13	120	10
S6	0.20	0.20	0.15	0.15	-	0.15	-	436.54	436.54	432.13	432.13	434.97	432.37	-	432.18	-	432.03	90	125	26	125	32	28	0	441	13	120	10
S7	0.20	0.20	0.15	0.15	-	0.15	-	437.17	437.17	432.41	432.41	435.58	432.41	-	432.46	-	432.31	90	125	26	175	32	12	1	476	13	120	10
S8	0.20	0.20	-	0.15	-	-	-	437.70	437.70	433.12	433.12	-	433.12	-	-	-	433.02	90	125	26	150	32	20	0	458	13	120	10
S9	0.20	-	0.15	0.15	-	0.15	-	438.13	438.13	434.13	-	436.44	434.13	-	434.18	-	434.03	90	125	26	100	32	12	0	400	13	120	10

ZESTAWIENIE STUDZIENEK KS-1.4.3 ul.Wiśniowa

NR STUDZ.	KRĘGI BETONOWE 1000x250	KRĘGI BETONOWE 1000x500	KRĘGI BETONOWE 1200x250	KRĘGI BETONOWE 1200x500	PŁYTA POKRYWOWA ŻELBETOWA 1200x625x180	PŁYTA POKRYWOWA ŻELBETOWA 1200x625x210	PŁYTA POŚREDNIA ŻELBETOWA 1200x1000x260	DNO STUDZIENKI BETONOWE 1200x1000	ZWĘŻKA BETONOWA 1000x625x320	ZWĘŻKA BETONOWA 1000x625x620	PIERŚCIENIE DYSTANSOWE BETONOWE 625x40	625x60	625x80	625x100	STOPNIE ZŁAZOWE SZT.	SCHEMAT POŁĄCZEŃ ∠DN2	∠DN3	∠DN4	USZCZELKI GUMOWE ø1200	ø1000
	SZT.		SZT.		SZT.		SZT.	SZT.	SZT.		SZT.					stopnie			SZT.	SZT.
S2	0	0	1	2	0	0	1	1	1	0	1	0	1	0	10	180.2	270.0	90.0	4	1
S3	1	1	1	2	0	0	1	1	1	0	0	0	1	1	13	175.7	270.0	-	4	3
S4	0	2	1	2	0	0	1	1	1	0	0	0	0	2	14	175.5	269.3	92.1	4	3
S5	1	2	1	2	0	0	1	1	1	0	0	0	0	2	14	179.4	270.0	-	4	4
S6	1	2	1	2	0	0	1	1	1	0	0	0	1	2	15	180.0	270.0	90.0	4	4
S7	1	3	1	2	0	0	1	1	1	0	0	2	0	0	16	180.0	270.0	90.0	4	5
S8	0	3	1	2	0	0	1	1	1	0	0	0	0	2	15	180.0	-	90.0	4	4
S9	0	2	1	2	0	0	1	1	1	0	0	2	0	0	13	-	270.0	90.0	4	3
RAZEM:	**4**	**15**	**8**	**16**	**0**	**0**	**8**	**8**	**8**	**0**	**1**	**4**	**3**	**9**	**110**		RAZEM:		**12**	**12**

ZAŁĄCZNIK NR 3 DO RYS. NR 106

BPBK sp.zoo 52-010 Wrocław ul.Opolska 11/19	Nr rej. S11-5/2001	
Obiekt: Aktywizacja gospodarcza obszaru Poniatowa - kolektor kanalizacji sanitarnej Poniatów II Wałbrzych - Etap III		
Tytuł rys: Zestawienie studzienek kanałów KS-1.4 . KS-1.4.3	Skala	
Stadium: PB+PW	Nr rys.	
Branża: technologiczna	Data	Podpis
Projektant: mgr inż. Lilianna Szatanska	01.2004	
Sprawdził: mgr inż. Paweł Szymecki	01.2004	
Sprawdzający: mgr inż. Stanisław Gdula	01.2004	

ZESTAWIENIE STUDZIENEK REWIZYJNYCH DLA KANAŁU SANITARNEGO KS-1.4.2 W UL. SOSNOWEJ I WIŚNIOWEJ

NR STUDZ.	D1	D2	D3	D4	D5	D6	D7	N1	N2	N3	N4	N5	N6	N7	N8	N9	N10	h1	h2	h3	h4	h5	h6	h7	H	a	b	c
	m							m.n.p.m										cm										
S1	0,20	0,20	-	-	-	-	-	409,22	409,22	407,00	407,60	-	-	-	-	-	406,90	90	75	18	0	0	24	0	222	13	120	10
S1a	0,20	0,20	-	-	-	-	-	411,90	411,90	409,50	410,10	-	-	-	-	-	409,40	90	100	18	0	0	16	1	240	13	120	10
S2	0,20	0,20	-	-	-	-	-	413,51	413,50	410,35	410,35	-	-	-	-	-	410,25	90	175	18	0	0	18	0	316	13	120	10
S3a	0,20	0,15	-	-	-	-	-	414,62	414,62	412,50	412,50	-	-	-	-	-	412,40	90	75	18	0	0	14	0	212	13	120	10
S3b	0,15	0,15	-	-	-	-	-	414,90	414,90	413,50	413,50	-	-	-	-	-	413,40	90	0	18	0	0	16	1	140	10	120	10
S3	0,20	0,15	0,15	0,20	0,15	0,20	-	413,44	413,44	410,40	412,10	410,60	411,40	410,45	410,40	-	410,30	90	175	18	0	0	6	0	304	13	120	10
S4	0,20	0,20	-	-	-	-	-	413,21	413,21	410,53	410,53	-	-	-	-	-	410,43	90	125	18	0	0	20	0	268	13	120	10
S5	0,20	0,20	-	-	-	-	-	413,74	413,74	410,80	410,80	-	-	-	-	-	410,70	90	100	26	0	62	0	1	294	13	120	10
S6	0,20	0,20	-	0,15	0,15	-	-	415,20	415,20	411,74	411,74	-	413,90	411,79	-	-	411,64	90	125	26	25	62	0	3	346	13	120	10
S7	0,20	0,20	-	-	-	-	-	415,20	415,20	411,80	411,80	-	-	-	-	-	411,70	90	100	26	25	62	22	0	340	13	120	10
S8	0,20	0,20	-	0,15	0,15	-	-	415,49	415,49	412,10	412,10	-	413,45	412,15	-	-	412,00	90	125	26	0	62	20	1	339	13	120	10
S9	0,20	0,20	-	0,15	0,15	0,15	-	416,25	416,25	412,50	412,50	-	413,90	412,55	412,55	-	412,40	90	125	26	50	62	6	1	375	13	120	10
S10	0,20	0,20	0,20	-	-	-	-	416,92	416,92	414,10	414,10	414,80	-	-	-	-	414,00	90	150	18	0	0	8	1	282	13	120	10
S16	0,20	0,20	-	0,15	-	-	-	417,66	417,66	415,07	415,07	-	415,67	-	-	-	414,97	90	125	18	0	0	10	1	259	13	120	10
S17	0,20	0,20	-	-	-	-	-	419,41	419,41	416,40	417,00	-	-	-	-	-	416,30	90	175	18	0	0	0	3	301	13	120	10
S18	0,20	0,20	-	-	-	-	-	422,15	422,15	419,34	419,94	-	-	-	-	-	419,24	90	150	18	0	0	8	0	281	13	120	10
S19	0,20	0,20	-	0,15	-	-	-	425,84	425,84	423,10	423,70	-	423,70	-	-	-	423,00	90	150	18	0	0	0	1	274	13	120	10
S20	0,20	0,20	-	-	-	-	-	429,30	429,30	425,90	426,50	-	-	-	-	-	425,80	90	125	26	0	62	20	2	340	13	120	10
S21	0,20	0,20	-	-	-	-	-	432,18	432,18	429,50	430,10	-	-	-	-	-	429,40	90	125	18	0	0	20	0	268	13	120	10
S22	0,20	0,20	-	0,15	-	-	-	433,93	433,93	431,02	431,62	-	431,60	-	-	-	430,92	90	150	18	0	0	18	0	291	13	120	10
S23	0,20	0,20	-	-	-	-	-	434,84	434,84	431,90	432,50	-	-	-	-	-	431,80	90	150	18	0	0	20	1	294	13	120	10
S24	0,20	0,20	-	-	-	-	-	435,78	435,78	432,72	433,32	-	-	-	-	-	432,62	90	175	18	0	0	8	0	306	13	120	10
S25	0,20	0,20	-	-	-	-	-	436,24	436,24	433,53	433,53	-	-	-	-	-	433,43	90	125	18	0	0	20	3	271	13	120	10
S26	0,20	0,20	-	-	-	0,15	0,15	437,17	437,17	433,80	433,80	-	-	-	433,85	433,85	433,70	90	125	26	0	62	18	1	337	13	120	10
S27	0,20	-	0,15	-	-	-	-	438,10	438,10	434,55	-	434,70	-	-	-	-	434,45	90	125	26	25	62	12	0	355	13	120	10
																											RAZEM:	3

NR STUDZ.	KRĘGI BETONOWE 1000x250	KRĘGI BETONOWE 1000x500	KRĘGI BETONOWE 1200x250	KRĘGI BETONOWE 1200x500	PŁYTA POKRYWOWA ŻELBETOWA 1200/625x180	PŁYTA POKRYWOWA ŻELBETOWA 1200/625x210	PŁYTA POŚREDNIA ŻELBETOWA 1200/1000x260	DNO STUDZIENKI BETONOWE 1200x1000	ZWĘŻKA BETONOWA 1000/625x320	ZWĘŻKA BETONOWA 1000/625x620	PIERŚCIENIE DYSTANSOWE BETONOWE 625x40	PIERŚCIENIE DYSTANSOWE BETONOWE 625x60	PIERŚCIENIE DYSTANSOWE BETONOWE 625x80	PIERŚCIENIE DYSTANSOWE BETONOWE 625x100	STOPNIE ZŁAZOWE SZT.	SCHEMAT POŁĄCZEŃ αDN2	SCHEMAT POŁĄCZEŃ αDN3	SCHEMAT POŁĄCZEŃ αDN4	USZCZELKI GUMOWE Ø1200	USZCZELKI GUMOWE Ø1000
	SZT.		SZT.		SZT.		SZT.		SZT.		SZT.								SZT.	SZT.
S1	0	0	1	1	1	0	0	1	0	0	1	0	0	2	7	188°	-	-	3	0
S1a	0	0	0	2	1	0	0	1	0	0	0	1	0	1	8	180°	-	-	3	0
S2	0	0	1	3	1	0	0	1	0	0	0	0	1	1	11	159°	-	-	5	0
S3a	0	0	1	1	1	0	0	1	0	0	0	1	1	0	7	103°	199°	-	3	0
S3b	0	0	0	0	1	0	0	1	0	0	0	1	0	1	5	90°	-	-	1	0
S3	0	0	1	3	1	0	0	1	0	0	0	1	0	0	10	198°	270°	106°	5	0
S4	0	0	1	2	1	0	0	1	0	0	0	0	0	2	9	186°	-	-	4	0
S5	0	0	0	2	0	0	1	1	0	1	0	0	0	0	10	180°	-	-	3	1
S6	1	0	1	2	0	0	1	1	0	1	0	0	0	0	12	134°	243°	-	4	2
S7	1	0	0	2	0	0	1	1	0	1	0	2	0	1	11	225°	-	-	3	2
S8	0	0	1	2	0	0	1	1	0	1	0	0	0	2	11	171°	248°	-	4	1
S9	0	1	1	2	0	0	1	1	0	1	0	1	0	0	12	180°	-	-	4	2
S10	0	0	0	3	1	0	0	1	0	0	0	0	1	0	9	270°	-	226°	4	0
S16	0	0	1	2	1	0	0	1	0	0	0	0	0	1	9	188°	-	-	4	0
S17	0	0	1	3	1	0	0	1	0	0	0	0	0	0	10	173°	-	-	5	0
S18	0	0	0	3	1	0	0	1	0	0	0	0	1	0	9	180°	-	-	4	0
S19	0	0	0	3	1	0	0	1	0	0	0	0	0	0	9	180°	-	90°	4	0
S20	0	0	1	2	0	0	1	1	0	1	0	0	0	2	11	182°	-	-	4	1
S21	0	0	1	2	1	0	0	1	0	0	0	0	0	2	9	186°	-	-	4	0
S22	0	0	0	3	1	0	0	1	0	0	0	0	1	1	10	195°	-	90°	4	0
S23	0	0	0	3	1	0	0	1	0	0	0	0	0	2	10	198°	-	-	4	0
S24	0	0	1	3	1	0	0	1	0	0	0	0	1	0	10	200°	-	-	5	0
S25	0	0	1	2	1	0	0	1	0	0	0	0	0	2	9	198°	-	-	4	0
S26	0	0	1	2	0	0	1	1	0	1	0	0	1	1	11	196°	-	100°	4	1
S27	1	0	1	2	0	0	1	1	0	1	0	2	0	0	12	-	90°	-	4	2
RAZEM:	3	1	16	55	17	0	8	25	0	8	1	9	7	21	242		RAZEM:		96	12

ZESTAWIENIE STUDZIENEK REWIZYJNYCH DLA KANAŁU SANITARNEGO KS-1.4.2.1 W UL. SOSNOWEJ

NR STUDZ.	D1	D2	D3	D4	D5	D6	D7	N1	N2	N3	N4	N5	N6	N7	N8	N9	N10	h1	h2	h3	h4	h5	h6	h7	H	a	b	c
	m							m.n.p.m										cm										
S11	0,20	0,20	-	-	-	-	-	417,30	417,30	415,04	415,44	-	-	-	-	-	414,94	85	100	23	0	0	0	3	226	13	100	10
S12	0,20	0,20	-	-	-	-	-	418,76	418,76	416,90	416,90	-	-	-	-	-	416,80	85	50	23	0	0	10	3	186	13	100	10
S13	0,20	0,20	0,15	-	-	-	-	419,19	419,19	416,97	416,97	417,50	-	-	-	-	416,87	85	75	23	0	0	24	0	222	13	100	10
S14	0,20	0,20	-	0,15	0,15	-	-	419,98	419,98	417,24	417,24	-	418,45	417,29	-	-	417,14	85	150	23	0	0	0	1	274	13	100	10
S15	0,20	-	0,15	-	-	-	-	418,79	418,79	417,50	-	417,60	-	-	-	-	417,40	85	0	23	0	0	6	0	129	13	100	10
																											RAZEM:	1

NR STUDZ.	KRĘGI BETONOWE 1000x250	KRĘGI BETONOWE 1000x500	PŁYTA POKRYWOWA ŻELBETOWA 1000/625x230	DNO STUDZIENKI BETONOWE 1000x950	PIERŚCIENIE DYSTANSOWE BETONOWE 625x40	PIERŚCIENIE DYSTANSOWE BETONOWE 625x60	PIERŚCIENIE DYSTANSOWE BETONOWE 625x80	PIERŚCIENIE DYSTANSOWE BETONOWE 625x100	STOPNIE ZŁAZOWE SZT.	SCHEMAT POŁĄCZEŃ αDN2	SCHEMAT POŁĄCZEŃ αDN3	SCHEMAT POŁĄCZEŃ αDN4	USZCZELKI GUMOWE Ø1000
	SZT.		SZT.	SZT.	SZT.								SZT.
S11	0	2	1	1	0	0	0	0	8	143°	-	-	3
S12	0	1	1	1	0	0	0	1	6	189°	-	-	2
S13	1	1	1	1	1	0	0	2	7	171°	282°	-	3
S14	0	3	1	1	0	0	0	0	9	180°	270°	-	4
S15	0	0	1	1	0	1	0	0	4	-	270°	-	1
RAZEM:	1	7	5	5	1	1	0	3	35		RAZEM:		13

ZESTAWIENIE STUDZIENEK REWIZYJNYCH DLA KANAŁU SANITARNEGO KS-1.8.4.1 W UL. SOSNOWEJ

NR STUDZ.	D1	D2	D3	D4	D5	D6	D7	N1	N2	N3	N4	N5	N6	N7	N8	N9	N10	h1	h2	h3	h4	h5	h6	h7	H	a	b	c
	m							m.n.p.m										cm										
S41W	0,20	-	0,15	-	-	-	-	414,40	414,40	412,56	-	412,70	-	-	-	-	412,46	90	50	18	0	0	10	1	184	13	120	10
																											RAZEM:	0

NR STUDZ.	KRĘGI BETONOWE 1000x250	KRĘGI BETONOWE 1000x500	KRĘGI BETONOWE 1200x250	KRĘGI BETONOWE 1200x500	PŁYTA POKRYWOWA ŻELBETOWA 1200/625x180	PŁYTA POKRYWOWA ŻELBETOWA 1200/625x210	PŁYTA POŚREDNIA ŻELBETOWA 1200/1000x260	DNO STUDZIENKI BETONOWE 1200x1000	ZWĘŻKA BETONOWA 1000/625x320	ZWĘŻKA BETONOWA 1000/625x620	PIERŚCIENIE DYSTANSOWE BETONOWE 625x40	PIERŚCIENIE DYSTANSOWE BETONOWE 625x60	PIERŚCIENIE DYSTANSOWE BETONOWE 625x80	PIERŚCIENIE DYSTANSOWE BETONOWE 625x100	STOPNIE ZŁAZOWE SZT.	SCHEMAT POŁĄCZEŃ αDN2	SCHEMAT POŁĄCZEŃ αDN3	SCHEMAT POŁĄCZEŃ αDN4	USZCZELKI GUMOWE Ø1200	USZCZELKI GUMOWE Ø1000
	SZT.		SZT.		SZT.		SZT.		SZT.		SZT.								SZT.	SZT.
S41W	0	0	0	1	1	0	0	1	0	0	0	0	1	6	-	267°	-	-	2	0
RAZEM:	0	0	0	1	1	0	0	1	0	0	0	0	1	6		RAZEM:			2	0

ZAŁĄCZNIK NR4 DO RYSUNKU NR106

BPBK sp.zoo 52-010 Wrocław ul.Opolska 11/19		Nr rej.	S11-5/2001
		Nr arch.	
Obiekt:	Aktywizacja gospodarcza obszaru Poniatowa - kolektor kanalizacji sanitarnej Poniatów II Wałbrzych - Etap III		
Tytuł rys.	Zestawienie studzienek rewizyjnych dla kanałów KS-1.4.2; KS-1.4.2.1 i KS-1.8.4.1 w ul. Sosnowej i Wiśniowej		
Stadium	PB+PW	Nr rys.	
Branża	technologiczna	Nr uprawnień	Data / Podpis
Projektant	mgr inż Lilianna Szatańska	4184/WBPP	01.2004
Asystent	Leszek Fertig		01.2004
Sprawdzający	mgr inż Stanisław Gdula	391/71/WR	01.2004

ZESTAWIENIE STUDZIENEK NA KANALE KS-1.4.1 ul. Grzybowa

NR STUDZ.	D1	D2	D3	D4	D5	D6	D7	N1	N2	N3	N4	N5	N6	N7	N8	N9	N10	h1	h2	h3	h4	h5	h6	h7	H	a	b	c
	m							m.n.p.m										cm										
S1	0,20	0,20	-	-	-	-	-	404,50	404,50	402,00	402,00	-	-	-	-	-	401,90	90	125	18	0	0	0	2	250	13	120	10
S2	0,20	0,20	-	-	-	-	-	405,60	405,60	402,46	402,46	-	-	-	-	-	402,36	90	175	18	0	0	16	0	314	13	120	10
S3	0,20	0,20	-	-	-	-	-	405,40	405,40	402,67	402,67	-	-	-	-	-	402,57	90	150	18	0	0	0	0	273	13	120	10
S4	0,20	0,20	-	-	-	-	-	406,50	406,50	403,62	403,62	-	-	-	-	-	403,52	90	150	18	0	0	14	1	288	13	120	10
S5	0,20	0,20	-	-	-	-	-	407,20	407,20	404,35	404,35	-	-	-	-	-	404,25	90	150	18	0	0	12	0	285	13	120	10
S6	0,20	0,20	-	-	-	-	-	408,50	408,50	405,59	405,59	-	-	-	-	-	405,49	90	150	18	0	0	18	0	291	13	120	10
S7	0,20	0,20	-	-	-	-	-	410,50	410,50	407,58	407,58	-	-	-	-	-	407,48	90	150	18	0	0	18	1	292	13	120	10
S8	0,20	0,20	-	-	-	-	-	415,00	415,00	412,05	412,05	-	-	-	-	-	411,95	90	150	18	0	0	22	0	295	13	120	10
S9	0,20	0,20	-	-	-	-	-	416,00	416,00	413,08	413,08	-	-	-	-	-	412,98	90	150	18	0	0	18	1	292	13	120	10
S10	0,20	0,20	-	-	-	-	-	417,70	417,70	414,85	414,85	-	-	-	-	-	414,75	90	150	18	0	0	12	0	285	13	120	10
S11	0,20	0,20	-	-	-	-	-	419,50	419,50	416,63	416,63	-	-	-	-	-	416,53	90	150	18	0	0	14	0	287	13	120	10
S12	0,20	0,20	-	-	-	-	-	421,10	421,10	418,18	418,18	-	-	-	-	-	418,08	90	150	18	0	0	18	1	292	13	120	10
S13	0,20	0,20	-	-	-	-	-	423,40	423,40	420,66	420,66	-	-	-	-	-	420,56	90	150	18	0	0	0	1	274	13	120	10
S14	0,20	0,20	-	-	-	-	-	426,50	426,50	423,42	423,42	-	-	-	-	-	423,32	90	175	18	0	0	10	0	308	13	120	10
S15	0,20	0,20	-	-	-	-	-	429,50	429,50	426,50	426,50	-	-	-	-	-	426,40	90	175	18	0	0	0	2	300	13	120	10
S16	0,20	0,20	-	-	-	-	-	432,40	432,40	429,36	429,36	-	-	-	-	-	429,26	90	175	18	0	0	6	0	304	13	120	10
S17	0,20	0,20	-	-	-	-	-	435,20	435,20	432,61	432,61	-	-	-	-	-	432,51	90	125	18	0	0	10	1	259	13	120	10
S1W	0,20	0,20	-	0,20	0,20	-	-	439,20	439,20	434,80	436,50	-	434,80	434,80	-	-	434,70	90	125	26	100	62	22	0	440	13	120	10
S18	0,20	0,20	-	-	-	-	-	441,00	441,00	438,32	438,32	-	-	-	-	-	438,22	90	125	18	0	0	20	0	268	13	120	10
S19	0,20	0,20	-	0,15	-	-	0,15	442,90	442,90	440,10	440,10	-	441,20	-	-	440,15	440,00	90	150	18	0	0	6	1	280	13	120	10
S20	0,20	0,20	-	0,15	-	-	0,15	444,60	444,60	441,69	441,69	-	442,60	-	-	441,74	441,59	90	150	18	0	0	18	0	291	13	120	10
S21	0,20	0,20	-	0,20	-	-	0,15	445,60	445,60	442,48	442,48	-	443,80	-	-	442,53	442,38	90	175	18	0	0	14	0	312	13	120	10
S22	0,20	0,20	-	0,15	-	-	0,15	446,80	446,80	443,63	443,63	-	444,80	-	-	443,68	443,53	90	175	18	0	0	18	1	317	13	120	10
S23	0,20	0,20	-	0,15	-	-	0,15	448,10	448,10	445,10	445,10	-	446,20	-	-	445,15	445,00	90	175	18	0	0	0	2	300	13	120	10
S15	0,20	0,20	-	0,20	-	-	-	449,90	449,90	446,84	446,84	-	446,84	-	-	-	446,74	90	175	18	0	0	8	0	306	13	120	10
S24	0,20	0,20	-	-	-	-	-	451,10	451,10	448,61	448,31	-	-	-	-	-	448,51	90	125	18	0	0	0	1	249	13	120	10
S25	0,20	0,20	-	0,15	-	-	0,15	452,90	452,90	450,39	450,39	-	451,50	-	-	450,44	450,29	90	125	18	0	0	0	3	251	13	120	10
S26	0,20	0,20	-	0,20	-	-	-	455,05	455,05	452,43	452,43	-	452,43	-	-	-	452,33	90	125	18	0	0	14	0	262	13	120	10
S27	0,20	0,20	-	-	-	-	-	457,40	457,40	454,88	454,88	-	-	-	-	-	454,78	90	125	18	0	0	4	0	252	13	120	10
S28	0,20	0,20	0,15	-	-	-	-	459,10	459,10	456,57	456,57	456,62	-	-	-	-	456,47	90	125	18	0	0	4	1	253	13	120	10
S29	0,20	0,20	-	-	-	-	-	462,10	462,10	459,36	459,36	-	-	-	-	-	459,26	90	150	18	0	0	0	1	274	13	120	10
S30	0,20	0,20	-	-	-	-	-	463,40	463,40	460,84	460,84	-	-	-	-	-	460,74	90	125	18	0	0	8	0	256	13	120	10
S31	0,20	0,20	-	-	-	-	-	467,00	467,00	464,13	464,13	-	-	-	-	-	464,03	90	150	18	0	0	14	0	287	13	120	10
S32	0,20	0,20	-	-	-	-	-	466,50	466,50	464,53	464,53	-	-	-	-	-	464,43	90	50	18	0	0	24	0	197	13	120	10
S33	0,20	-	0,15	-	-	-	-	467,50	467,50	464,70	-	464,75	-	-	-	-	464,60	90	150	18	0	0	6	1	280	13	120	10
																											RAZEM:	

NR STUDZ.	KRĘGI BETONOWE 1000x250 SZT.	KRĘGI BETONOWE 1000x500 SZT.	KRĘGI BETONOWE 1200x250 SZT.	KRĘGI BETONOWE 1200x500 SZT.	PŁYTA POKRYWOWA ŻELBETOWA 1200x625x180 SZT.	PŁYTA POKRYWOWA ŻELBETOWA 1200x625x210 SZT.	PŁYTA POŚREDNIA ŻELBETOWA 1200x1000x260 SZT.	DNO STUDZIENKI BETONOWE 1200x1000 SZT.	ZWĘŻKA BETONOWA 1000x625x320 SZT.	ZWĘŻKA BETONOWA 1000x625x620 SZT.	PIERŚCIENIE DYSTANSOWE BETONOWE 625x40 SZT.	PIERŚCIENIE DYSTANSOWE BETONOWE 625x60 SZT.	PIERŚCIENIE DYSTANSOWE BETONOWE 625x80 SZT.	PIERŚCIENIE DYSTANSOWE BETONOWE 625x100 SZT.	STOPNIE ŻŁAZOWE SZT.	SCHEMAT POŁĄCZEŃ α DN2	SCHEMAT POŁĄCZEŃ α DN3	SCHEMAT POŁĄCZEŃ α DN4	USZCZELKI GUMOWE Ø1200 SZT.	USZCZELKI GUMOWE Ø1000 SZT.
S1	0	0	1	2	1	0	0	1	0	0	0	0	0	0	8	254°	-	-	4	0
S2	0	0	1	3	1	0	0	1	0	0	0	1	0	1	10	249°	-	-	5	0
S3	0	0	0	3	1	0	0	1	0	0	0	0	0	0	9	164°	-	-	4	0
S4	0	0	0	3	1	0	0	1	0	0	1	0	0	1	10	156°	-	-	4	0
S5	0	0	0	3	1	0	0	1	0	0	0	2	0	0	9	167°	-	-	4	0
S6	0	0	0	3	1	0	0	1	0	0	0	0	1	1	10	191°	-	-	4	0
S7	0	0	0	3	1	0	0	1	0	0	0	1	1	1	10	186°	-	-	4	0
S8	0	0	0	3	1	0	0	1	0	0	0	1	2	0	10	175°	-	-	4	0
S9	0	0	0	3	1	0	0	1	0	0	0	0	1	1	10	177°	-	-	4	0
S10	0	0	0	3	1	0	0	1	0	0	0	2	0	0	9	174°	-	-	4	0
S11	0	0	0	3	1	0	0	1	0	0	1	0	0	1	10	174°	-	-	4	0
S12	0	0	0	3	1	0	0	1	0	0	0	0	1	1	10	167°	-	-	4	0
S13	0	0	0	3	1	0	0	1	0	0	0	0	0	0	9	174°	-	-	4	0
S14	0	0	1	3	1	0	0	1	0	0	0	0	0	1	10	174°	-	-	5	0
S15	0	0	1	3	1	0	0	1	0	0	0	0	0	0	10	175°	-	-	5	0
S16	0	0	1	3	1	0	0	1	0	0	0	1	0	0	10	186°	-	-	5	0
S17	0	0	1	2	1	0	0	1	0	0	0	0	0	1	9	180°	-	-	4	0
S1W	0	2	1	2	0	0	1	1	0	1	0	1	2	0	15	183°	-	95°	4	3
S18	0	0	1	2	1	0	0	1	0	0	0	0	0	2	9	180°	-	-	4	0
S19	0	0	0	3	1	0	0	1	0	0	0	1	0	0	9	182°	-	94°	4	0
S20	0	0	1	3	1	0	0	1	0	0	0	0	1	1	10	183°	-	91°	4	0
S21	0	0	1	3	1	0	0	1	0	0	1	0	0	1	10	183°	-	90°	5	0
S22	0	0	1	3	1	0	0	1	0	0	0	0	1	1	11	180°	-	90°	5	0
S23	0	0	1	3	1	0	0	1	0	0	0	0	0	0	10	180°	-	90°	5	0
S15	0	0	1	3	1	0	0	1	0	0	0	0	1	0	10	175°	-	104°	5	0
S24	0	0	1	2	1	0	0	1	0	0	0	0	0	0	8	189°	-	-	4	0
S25	0	0	1	2	1	0	0	1	0	0	0	0	0	0	8	182°	-	90°	4	0
S26	0	0	1	2	1	0	0	1	0	0	1	0	0	1	9	180°	-	90°	4	0
S27	0	0	1	2	1	0	0	1	0	0	0	0	0	0	8	164°	-	-	4	0
S28	0	0	1	2	1	0	0	1	0	0	1	0	0	0	8	180°	270°	-	4	0
S29	0	0	1	3	1	0	0	1	0	0	0	0	0	0	9	191°	-	-	4	0
S30	0	0	1	2	1	0	0	1	0	0	0	0	1	0	9	174°	-	-	4	0
S31	0	0	0	3	1	0	0	1	0	0	1	0	0	1	10	198°	-	-	4	0
S32	0	0	1	1	1	0	0	1	0	0	1	0	0	2	7	117°	-	-	2	0
S33	0	0	0	3	1	0	0	1	0	0	0	1	0	0	9	-	270°	-	4	0
RAZEM:	0	2	18	93	34	0	1	35	0	1	8	10	12	18	332	RAZEM:			146	3

ZESTAWIENIE STUDZIENEK NA KANALE KS-1.4.1.1 ul. Warszawska

NR STUDZ.	D1	D2	D3	D4	D5	D6	D7	N1	N2	N3	N4	N5	N6	N7	N8	N9	N10	h1	h2	h3	h4	h5	h6	h7	H	a	b	c
	m							m.n.p.m										cm										
S2	0,20	0,20	-	-	-	-	-	439,50	439,50	434,86	434,86	-	-	-	-	-	434,76	90	125	26	125	62	20	1	464	13	120	10
S3	0,20	0,20	0,15	0,15	-	0,15	-	439,85	439,85	435,02	435,02	438,00	435,07	-	435,07	-	434,92	90	125	26	150	62	14	1	483	13	120	10
S4	0,20	0,20	0,15	-	-	0,15	-	440,20	440,20	435,26	435,26	438,20	-	-	435,31	-	435,16	90	125	26	175	62	0	1	494	13	120	10
S5	0,20	0,20	0,15	-	-	0,15	-	440,05	440,05	435,51	435,51	438,30	-	-	435,56	-	435,41	90	125	26	125	62	10	1	454	13	120	10
S6	0,20	0,20	0,15	-	-	0,15	-	440,15	440,15	435,73	435,73	438,50	-	-	435,78	-	435,63	90	125	26	100	62	24	0	442	13	120	10
S7	0,20	0,20	0,15	-	-	0,15	-	440,25	440,25	435,91	435,91	438,60	-	-	435,96	-	435,81	90	125	26	100	62	16	0	434	13	120	10
S8	0,20	-	0,15	-	-	0,15	-	440,45	440,45	436,08	-	438,70	-	-	436,13	-	435,98	90	125	26	100	62	18	1	437	13	120	10
																											RAZEM:	

NR STUDZ.	KRĘGI BETONOWE 1000x250 SZT.	KRĘGI BETONOWE 1000x500 SZT.	KRĘGI BETONOWE 1200x250 SZT.	KRĘGI BETONOWE 1200x500 SZT.	PŁYTA POKRYWOWA ŻELBETOWA 1200x625x180 SZT.	PŁYTA POKRYWOWA ŻELBETOWA 1200x625x210 SZT.	PŁYTA POŚREDNIA ŻELBETOWA 1200x1000x260 SZT.	DNO STUDZIENKI BETONOWE 1200x1000 SZT.	ZWĘŻKA BETONOWA 1000x625x320 SZT.	ZWĘŻKA BETONOWA 1000x625x620 SZT.	PIERŚCIENIE DYSTANSOWE BETONOWE 625x40 SZT.	PIERŚCIENIE DYSTANSOWE BETONOWE 625x60 SZT.	PIERŚCIENIE DYSTANSOWE BETONOWE 625x80 SZT.	PIERŚCIENIE DYSTANSOWE BETONOWE 625x100 SZT.	STOPNIE ŻŁAZOWE SZT.	SCHEMAT POŁĄCZEŃ α DN2	SCHEMAT POŁĄCZEŃ α DN3	SCHEMAT POŁĄCZEŃ α DN4	USZCZELKI GUMOWE Ø1200 SZT.	USZCZELKI GUMOWE Ø1000 SZT.
S2	1	2	1	2	0	0	1	1	0	1	0	0	0	2	15	189°	-	-	4	4
S3		3	1	2	0	0	1	1	0	1	1	0	0	1	16	180°	270°	90°	4	4
S4	1	3	1	2	0	0	1	1	0	1	0	0	0	0	16	180°	270°	-	4	5
S5		2	1	2	0	0	1	1	0	1	0	0	0	1	15	180°	270°	-	4	4
S6		2	1	2	0	0	1	1	0	1	1	0	0	2	15	180°	270°	-	4	3
S7		2	1	2	0	0	1	1	0	1	0	1	0	1	14	180°	270°	-	4	3
S8		2	1	2	0	0	1	1	0	1	0	0	1	1	15	-	270°	-	4	3
RAZEM:	3	16	7	14	0	0	7	7	0	7	2	1	1	8	107	RAZEM:			28	26

ZESTAWIENIE STUDZIENEK NA KANALE KS-1.4.1.2 ul.Sadowa

NR STUDZ.	D1	D2	D3	D4	D5	D6	D7	N1	N2	N3	N4	N5	N6	N7	N8	N9	N10	h1	h2	h3	h4	h5	h6	h7	H	a	b	c
	m							m.n.p.m										cm										
S2	0,20	0,20	-	-	-	-	-	449,95	449,95	446,99	446,99	-	-	-	-	-	446,89	90	150	18	0	0	22	1	296	13	120	10
S3	0,20	0,20	0,15	-	-	0,15	-	453,03	453,03	450,22	450,22	451,15	-	-	450,27	-	450,12	90	150	18	0	0	8	0	281	13	120	10
S4	0,20	0,20	0,15	-	-	0,15	-	454,20	454,20	450,38	450,38	452,50	-	-	450,43	-	450,28	90	125	26	50	62	14	0	382	13	120	10
S5	0,20	0,20	0,15	-	-	0,15	-	455,00	455,00	450,61	450,61	453,20	-	-	450,66	-	450,51	90	125	26	100	62	20	1	439	13	120	10
S6	0,20	0,20	0,15	-	-	0,15	-	455,10	455,10	450,68	450,68	453,40	-	-	450,73	-	450,58	90	125	26	100	62	24	0	442	13	120	10
S7	0,20	0,20	0,15	-	0,20	0,15	-	455,35	455,35	450,74	451,74	453,70	-	450,74	450,79	-	450,64	90	125	26	125	62	18	0	461	13	120	10
S8	0,20	0,20	-	-	-	-	-	455,50	455,50	451,95	451,95	-	-	-	-	-	451,85	90	125	26	25	62	12	0	355	13	120	10
S9	0,20	0,20	0,15	-	-	0,15	-	455,60	455,60	452,15	452,15	454,20	-	-	452,20	-	452,05	90	125	26	25	62	0	2	345	13	120	10
S10	0,20	0,20	0,15	-	-	0,15	-	456,00	456,00	452,33	452,33	454,40	-	-	452,38	-	452,23	90	125	26	25	62	24	0	367	13	120	10
S11	0,20	0,20	0,15	-	-	0,15	-	456,10	456,10	452,51	452,51	454,70	-	-	452,56	-	452,41	90	125	26	25	62	16	0	359	13	120	10
S12	0,20	0,20	0,15	-	-	0,15	-	457,10	457,10	452,92	452,92	455,30	-	-	452,97	-	452,82	90	125	26	100	62	0	0	418	13	120	10
S13	0,20	0,20	0,15	-	-	0,15	-	457,30	457,30	453,34	453,34	455,90	-	-	453,39	-	453,24	90	125	26	75	62	0	3	396	13	120	10
S14	0,20	0,20	-	-	-	-	-	457,55	457,55	453,52	453,52	-	-	-	-	-	453,42	90	125	26	75	62	10	0	403	13	120	10
S15	0,20	0,20	-	0,15	0,20	-	-	457,65	457,65	453,58	454,28	-	453,58	453,58	-	-	453,48	90	125	26	75	62	14	0	407	13	120	10
S16	0,20	0,20	-	-	-	-	-	457,85	457,85	454,36	454,36	-	-	-	-	-	454,26	90	125	26	25	62	6	0	349	13	120	10
S17	0,20	-	0,15	0,15	-	0,15	-	458,00	458,00	454,43	-	456,60	454,48	-	454,48	-	454,33	90	125	26	25	62	14	0	357	13	120	10
																											RAZEM:	

NR STUDZ.	KRĘGI BETONOWE 1000x250 SZT.	KRĘGI BETONOWE 1000x500 SZT.	KRĘGI BETONOWE 1200x250 SZT.	KRĘGI BETONOWE 1200x500 SZT.	PŁYTA POKRYWOWA ŻELBETOWA 1200x625x180 SZT.	PŁYTA POKRYWOWA ŻELBETOWA 1200x625x210 SZT.	PŁYTA POŚREDNIA ŻELBETOWA 1200x1000x260 SZT.	DNO STUDZIENKI BETONOWE 1200x1000 SZT.	ZWĘŻKA BETONOWA 1000x625x320 SZT.	ZWĘŻKA BETONOWA 1000x625x620 SZT.	PIERŚCIENIE DYSTANSOWE BETONOWE 625x40 SZT.	PIERŚCIENIE DYSTANSOWE BETONOWE 625x60 SZT.	PIERŚCIENIE DYSTANSOWE BETONOWE 625x80 SZT.	PIERŚCIENIE DYSTANSOWE BETONOWE 625x100 SZT.	STOPNIE ŻŁAZOWE SZT.	SCHEMAT POŁĄCZEŃ α DN2	SCHEMAT POŁĄCZEŃ α DN3	SCHEMAT POŁĄCZEŃ α DN4	USZCZELKI GUMOWE Ø1200 SZT.	USZCZELKI GUMOWE Ø1000 SZT.
S2	0	0	0	3	1	0	0	1	0	0	0	1	2	0	10	136°	-	-	4	0
S3	0	0	0	3	1	0	0	1	0	0	0	0	1	0	9	180°	270°	-	4	0
S4	0	1	1	2	0	0	1	1	0	1	1	0	0	1	13	180°	270°	-	4	2
S5	0	2	1	2	0	0	1	1	0	1	0	0	0	2	15	172°	261°	-	4	3
S6	0	2	1	2	0	0	1	1	0	1	1	0	0	2	15	173°	266°	-	4	3
S7	1	2	1	2	0	0	1	1	0	1	0	0	1	1	15	174°	264°	-	4	4
S8	0	1	1	2	0	0	1	1	0	1	0	2	0	0	12	173°	-	-	4	2
S9	1	0	1	2	0	0	1	1	0	1	0	0	0	0	11	175°	254°	-	4	2
S10	0	0	1	2	0	0	1	1	0	1	1	0	0	2	12	174°	264°	-	4	2
S11	1	0	1	2	0	0	1	1	0	1	0	1	0	1	12	176°	267°	-	4	2
S12	0	2	1	2	0	0	1	1	0	1	0	0	0	0	14	180°	270°	-	4	3
S13	1	1	1	2	0	0	1	1	0	1	0	0	0	0	13	182°	269°	-	4	3
S14	1	1	1	2	0	0	1	1	0	1	0	0	0	1	13	189°	-	-	4	3
S15	1	1	1	2	0	0	1	1	0	1	1	0	0	1	14	189°	-	94°	4	3
S16	1	0	1	2	0	0	1	1	0	1	0	1	0	0	12	189°			4	2
S17	1	0	1	2	0	0	1	1	0	1	1	0	0	1	12	-	270°	90°	4	2
RAZEM:	10	12	14	34	2	0	14	16	0	14	5	5	4	12	202	RAZEM:			64	36

ZESTAWIENIE STUDZIENEK NA KANAŁACH SANITARNYCH KS-1.4.1, KS-1.4.1.1 i KS-1.4.1.2.

ZAŁĄCZNIK NR 5 DO RYSUNKU NR 106

BPBK sp.zoo 52-010 Wrocław ul.Opolska 11/19		Nr rej. S11-5/2001	
		Nr arch.	
Obiekt: Aktywizacja gospodarcza obszaru Poniatowa – kolektor kanalizacji sanitarnej Poniatów II Wolbrzych – Etap III			
Tytuł rys. Zestawienie studzienek na kanałach sanit. KS-1.4.1, KS-1.4.1.1, KS-1.4.1.2.		Skala:	
Stadium: PB+PW		Załącznik 5 do rys. 106	
Branża: technologiczna	Nr uprawnień	Data	Podpis
Projektant: mgr inż.Liliana Szatarska	41/84/WBPW	01.2004	
Asystent: mgr inż. Anna Sieroń	114/02/DUW	01.2004	
Sprawdzający: mgr inż.Stanisław Gdula	301/71/WR	01.2004	